Instrukcja obsługi

blueCompact

Przed rozpoczęciem wszystkich prac przeczytać instrukcję!

Aug. Winkhaus GmbH & Co. KG
Hessenweg 9
48157 Münster
Niemcy
Telefon: +49 251 4908-0
Faks: +49 251 4908-145
Internet: www.winkhaus.pl
Wink-29491-DE, 2, pl_PL

© Aug. Winkhaus GmbH & Co. KG 2015

Czym jest blueCompact?

blueCompact to elektroniczny system dostępowy, który może obsługiwać maks. 99 kluczy i 25 wkładek. Głównymi elementami tego systemu jest aplikacja oraz aktywny klucz elektroniczny, za pomocą których można aktywować, zarządzać i programować klucze oraz wkładki.

Systemy operacyjne i smartfony

Użycie aplikacji wymaga jednego z poniższych systemów operacyjnych:

- Android, wersja 4.4 lub nowsza
- iOS, wersja 7 lub nowsza

Smartfony muszą obsługiwać przynajmniej wersję Bluetooth 4.0.

Podczas użytkowania na tablecie interfejs powinien być wysoko skalowany.

Dział obsługi klientów

W razie pytań nasz dział obsługi klientów chętnie udzieli pomocy.

+48 655255700

Winkhaus Ibérica S.A.
Parc Industrial Gavá Park
C./ de la Creativitat, 7
E-08850 Gavà/Barcelona

+34 936334470

+34 93 6334471

www.bluecompact.com

F+W France SARL
6, Rue de la Maison Rouge
Bâtiment D
France - 77185 Lognes

+33 160951622

+33 160951617

www.bluecompact.com

Winkhaus Nederland B.V.
Landauer 29
NL-3897 AB
Zeewolde
+31 365227744
+31 365224333
www.bluecompact.com

Winkhaus Austria GmbH
Oberfeldstraße 24
A-5082 Grödig
+43 6246722260
+43 624672226145
www.bluecompact.com

Winkhaus Polska Beteiligungs
spółka z ograniczoną
odpowiedzialnością sp.k.
ul. Przemyslowa 1
PL-64 130 Rydzyna
+48 655255700
+48 655255800
www.bluecompact.com

Cel instrukcji

Instrukcja ma na celu umożliwienie bezpiecznej obsługi i eksploatacji systemu dostępowego blueCompact.

- Należy ją przeczytać przed rozpoczęciem wszelkich prac.
- Należy zawsze przestrzegać zaleceń i instrukcji postępowania.
- Instrukcję należy zachować w dostępnym miejscu, w celu późniejszego użycia.

- W razie przekazania produktu należy dołączyć także instrukcję.
- Ilustracje mają na celu ułatwienie zrozumienia określonych zagadnień i mogą różnić się od rzeczywistej wersji przedstawianych elementów.

Symbole w instrukcji

Wskazówki bezpieczeństwa w niniejszej instrukcji są wyróżnione symbolami. Wskazówki bezpieczeństwa są poprzedzone słowem sygnałowym, które przedstawia skalę zagrożenia.

OSTRZEŻENIE!
Ta kombinacja symbolu i słowa sygnałowego wskazuje na możliwą niebezpieczną sytuację, która może spowodować śmierć lub ciężkie obrażenia ciała, jeśli nie uda się jej uniknąć.

PORADA!
Ta kombinacja symbolu i słowa sygnałowego wskazuje na możliwą niebezpieczną sytuację, która może spowodować szkody rzeczowe, jeśli nie uda się jej uniknąć.

ŚRODOWISKO!
Ta kombinacja symbolu i słowa sygnałowego wskazuje na możliwe zagrożenia dla środowiska.

Wskazówki bezpieczeństwa w instrukcjach postępowania

Wskazówki bezpieczeństwa mogą odnosić się do określonych, poszczególnych instrukcji postępowania. Wyróżnienie wskazówek bezpieczeństwa pozwala na niezakłóconą płynność czytania podczas wykonywania czynności zgodnie z instrukcją. Zastosowano wyżej opisane słowa sygnałowe.

Przykład:

1. Włożyć wkładkę.
2. **PORADA!**
   Ukośne wkręcenie śruby mocującej może spowodować szkody rzeczowe!

   Śrubę mocującą należy wkręcić śrubokrętem w otwór wkładki prostopadle do czoła zamka.

3. ➤

PORADA!
Zbyt duża siła dokręcania może spowodować szkody rzeczowe!

Ręcznie dokręcić śrubę mocującą (śrubokrętem).

⇨ Wkładka została zamontowana.

Pozostałe oznaczenia

Dla wyróżnienia instrukcji postępowania, rezultatów, zestawień, odnośników i innych elementów zastosowano następujące oznaczenia w niniejszej instrukcji:

Oznaczenie	Objaśnienie
➤	Krokowe instrukcje postępowania
⇨	Rezultaty kroków instrukcji postępowania
↳	Odnośniki do ustępów niniejszej instrukcji oraz do współobowiązującej dokumentacji
■	Zestawienia bez ustalonej kolejności

Porady i zalecenia

Ten symbol wskazuje na przydatne porady i zalecenia, a także informacje umożliwiające wydajną i bezusterkową eksploatację.

Grupa docelowa

Osoby niefachowe i właściciele obiektów z uzdolnieniami do majsterkowania powinny dysponować przynajmniej następującymi umiejętnościami:

- Montaż i demontaż wkładek
- Obsługa smartfonów i interfejsu aplikacji

Krok po kroku do celu – menu „Instrukcje”

Oprócz niniejszej, wydrukowanej wersji można także skorzystać z instrukcji dostępnej w menu głównym aplikacji.

Poszczególne instrukcje postępowania można obejrzeć jako animowane materiały wideo, o ile dostępne jest połączenie z Internetem.

W instrukcja krokowych (z ilustracjami) objaśniono różne procedury. Aby skorzystać z tej opcji, nie jest konieczne połączenie z Internetem.

Przykład: Dodawanie wkładki

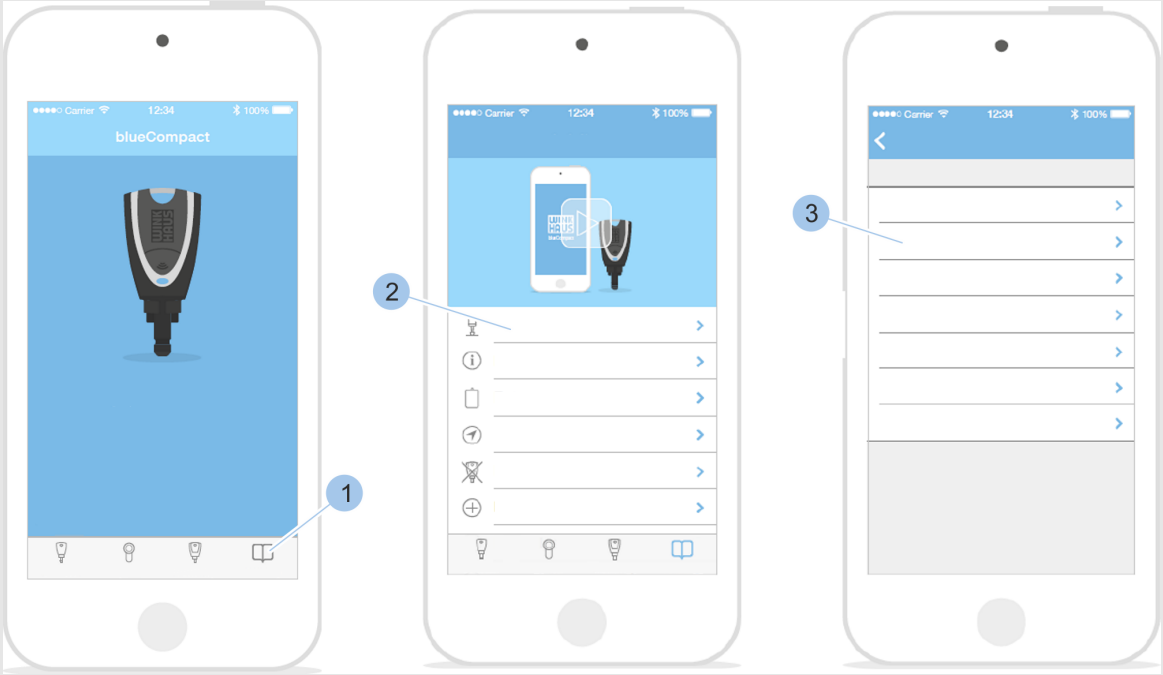

Rys. 1: Wywołanie instrukcji

1. W menu głównym wybrać opcję *Instrukcje* (1).
2. Wybrać opcję *Instalacja* (2).
   ⇨ Zostaną wyświetlone rozdziały.
3. Wybrać rozdział *Dodawanie wkładki* (3).
   ⇨ Można wybrać instrukcję wideo lub instrukcję krokową.

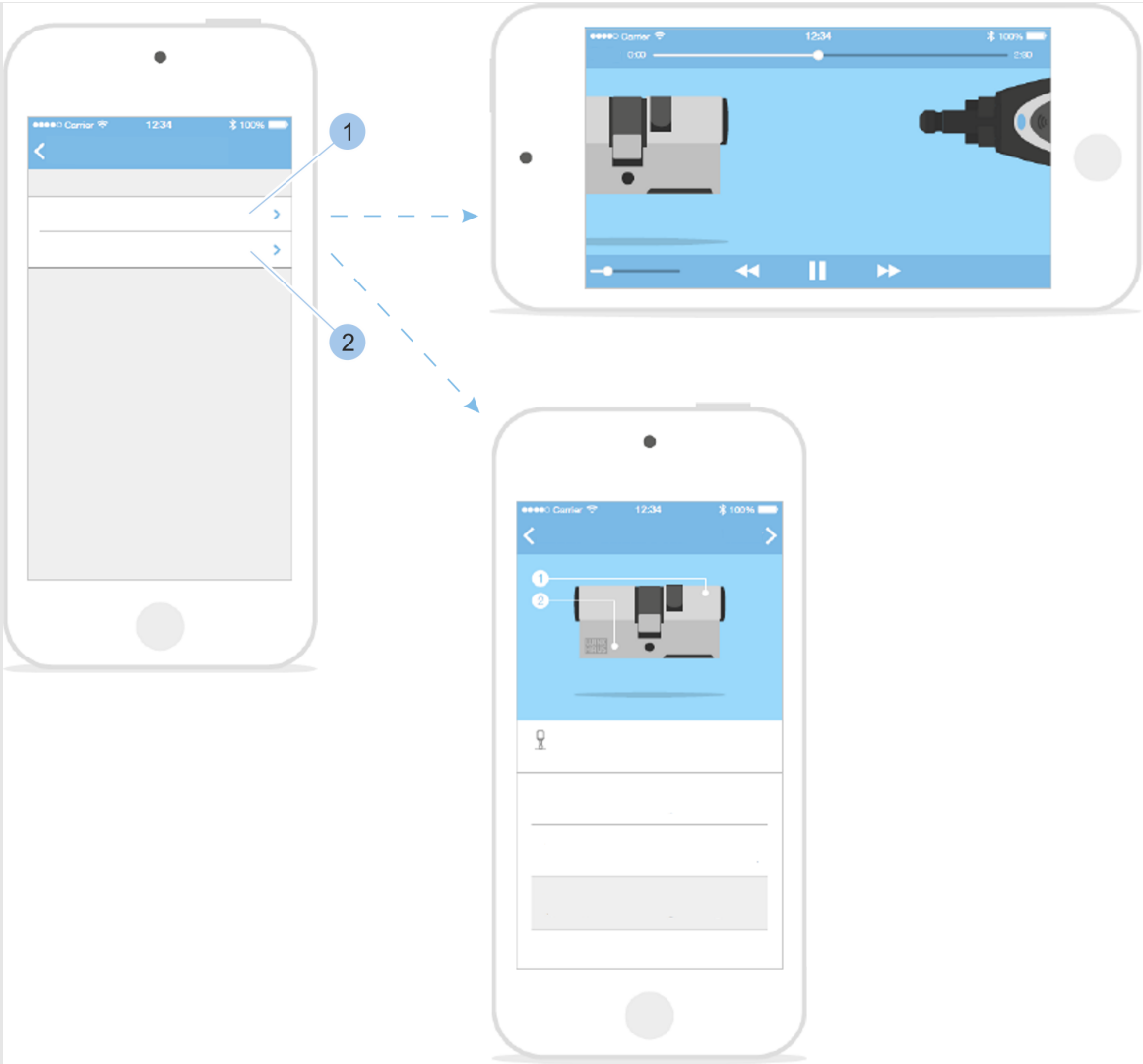

Rys. 2: Wybór typu instrukcji

4. *Instrukcję wideo można uruchomić tylko wówczas, gdy istnieje połączenie z Internetem.*

   Aby wywołać instrukcję wideo, wybrać opcję *„Instrukcja wideo”* (1).

5. Aby przejrzeć instrukcję krokową, wybrać opcję *„Instrukcja krokowa”* (2).

Do zestawu aktywacyjnego dołączono także skróconą instrukcję obsługi. Ta skrócona instrukcja obsługi zawiera następujące treści:

- Instrukcja instalacji aplikacji za pośrednictwem witryny Google Play Store/App Store
- Kod QR dla określonej platformy
- Wskazówki dotyczące bezpieczeństwa i utylizacji
- Pomoc przy uruchamianiu (pierwsze kroki aż do uruchomienia aplikacji)

↳ *Rozdział 1.1 „Zestawienie komponentów zgodnie z wymaganiami" na stronie 15*

Spis treści

1 Przegląd produktu ... 15
1.1 Zestawienie komponentów zgodnie z wymaganiami ... 15
1.2 Klucze ... 16
1.2.1 Klucze aktywne ... 16
1.2.1.1 Korzystanie z funkcji klucza użytkownika ... 18
1.2.1.2 Korzystanie z funkcji własnego zasilania ... 19
1.2.1.3 Korzystanie z funkcji zewnętrznego zasilania ... 20
1.2.2 Klucz Master ... 20
1.2.3 Klucz pasywny ... 21
1.2.4 Adapter ... 22
1.3 Karta aktywacyjna ... 22
1.4 Karta PUK ... 23
1.5 Wkładka ... 23
2 Bezpieczeństwo ... 27
2.1 Zastosowanie zgodne z przeznaczeniem ... 27
2.2 Zasady bezpieczeństwa w razie montażu wkładek w drzwiach przeciwpożarowych ... 28
2.3 Zasady bezpieczeństwa w razie montażu wkładek w drzwiach ewakuacyjnych ... 29
2.4 Wskazówki dot. podłączenia do systemów alarmowych ... 30
2.5 Odpowiedzialność administratora ... 30
2.6 Zagrożenia dla ludzi ... 31
2.7 Szkody rzeczowe ... 32
2.8 Niebezpieczeństwo włamania ... 34
3 Transport i przechowywanie ... 35
3.1 Oznakowanie na opakowaniu ... 35
3.2 Transportowanie i rozpakowywanie ... 35
3.3 Przechowywanie ... 36
4 Wybór i montaż wkładki ... 39
4.1 Demontaż starej wkładki ... 43
4.2 Ustalenie typu wkładki ... 43
4.3 Ustalenie długości wkładki ... 44
4.4 Montaż starej wkładki ... 47
4.5 Przygotowanie montażu wkładki ... 49
4.6 Montaż wkładki typu 01, 02, 04, 04 MK i 05 ... 50
4.7 Montaż wkładki typu 21 i 22 ... 53
5 Instalacja aplikacji ... 57
6 Zarządzanie systemem dostępowym ... 59
6.1 Inicjalizacja klucza Master ... 59
6.2 Logowanie ... 61

6.3 Dodawanie kluczy, zarządzanie kluczami..... 62
6.3.1 Dodawanie klucza do systemu dostępowego..... 62
6.3.2 Zarządzanie kluczami..... 64
6.3.3 Identyfikowanie kluczy..... 65
6.3.4 Usuwanie klucza..... 66
6.4 Dodawanie wkładek, zarządzanie wkładkami… 67
6.4.1 Dodawanie wkładki do systemu dostępowego..... 67
6.4.2 Zmiana nazwy wkładki..... 68
6.4.3 Identyfikowanie wkładki..... 68
6.4.4 Kontrola stanu baterii we wkładce..... 70
6.4.5 Przypisywanie i anulowanie uprawnień dostępowych..... 71
6.4.6 Usuwanie wkładki z systemu dostępowego… 73
6.5 Wyświetlanie i przesyłanie rejestru wejść..... 74
6.6 Wywołanie ekranu informacji o systemie..... 77
6.7 Wywołanie i przesyłanie planu dostępów..... 77
6.7.1 Ręczne przesyłanie planu dostępów..... 79
6.7.2 Przypomnienie o zmianie planu dostępów..... 80
6.8 Przekazywanie zdalnych uprawnień..... 81

7 Zamykanie..... 87

8 Instalowanie aktualizacji oprogramowania..... 89
8.1 Transfer danych na klucz Master i klucz aktywny..... 89
8.2 Transfer danych do wkładki..... 93

9 Czyszczenie i konserwacja..... 97
9.1 Testowanie wkładek i czyszczenie kluczy..... 97
9.2 Wymiana baterii..... 98
9.2.1 Wymiana baterii w kluczu aktywnym..... 100
9.2.2 Wymiana baterii we wkładce typu 01, 04 MK i 05..... 100
9.2.3 Wymiana baterii we wkładce typu 02..... 102
9.2.4 Wymiana baterii we wkładce typu 04..... 104
9.2.5 Wymiana baterii we wkładce typu 21 i 22..... 107
9.2.6 Wymiana baterii w kłódce (typ 85)..... 109

10 Usuwanie usterek..... 113
10.1 Usuwanie usterek podczas zamykania..... 113
10.2 Utrata klucza Master..... 114
10.3 Utrata karty aktywacyjnej..... 119

11 Części zamienne i akcesoria..... 123

12 Utylizacja..... 125

13 Parametry techniczne..... 127

14 Skorowidz..... 135

Dodatek **137**
A Deklaracja zgodności 138

1 Przegląd produktu

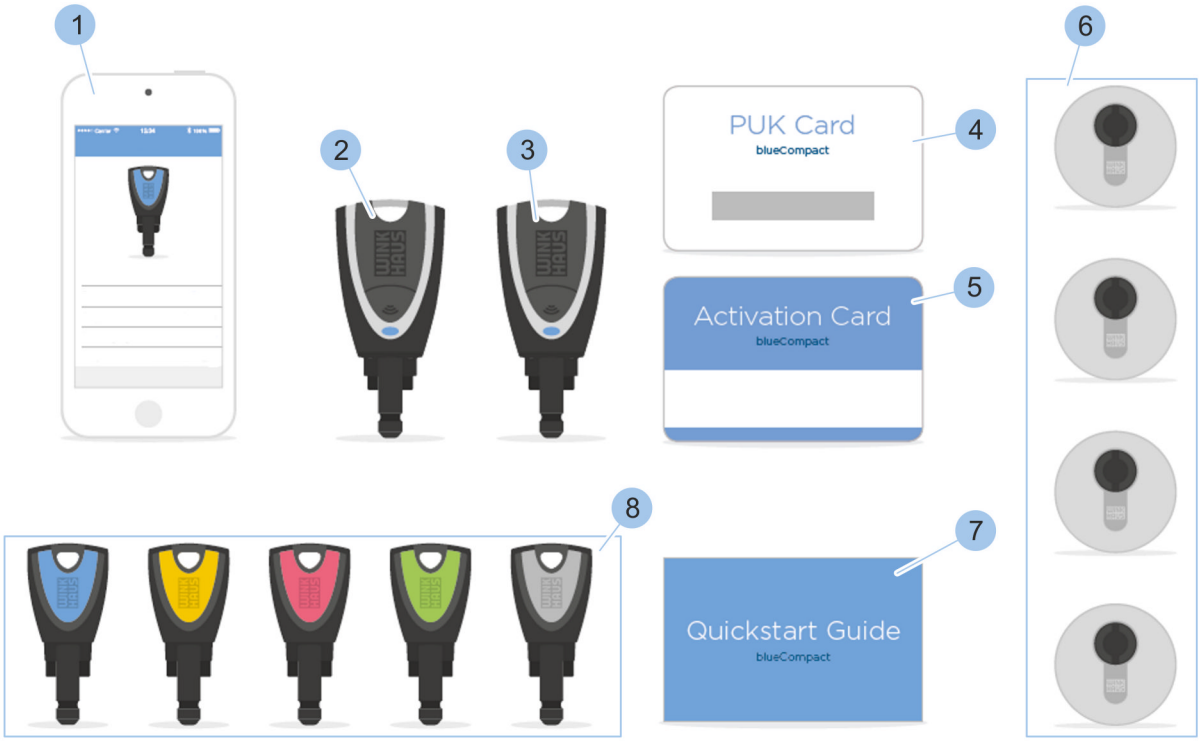

Rys. 3: Przegląd systemu

1 Aplikacja na smartfon
2 Klucz Master
3 Klucz aktywny
4 Karta PUK
5 Karta aktywacyjna
6 Wkładka
7 Skrócona instrukcja obsługi
8 Klucz pasywny

1.1 Zestawienie komponentów zgodnie z wymaganiami

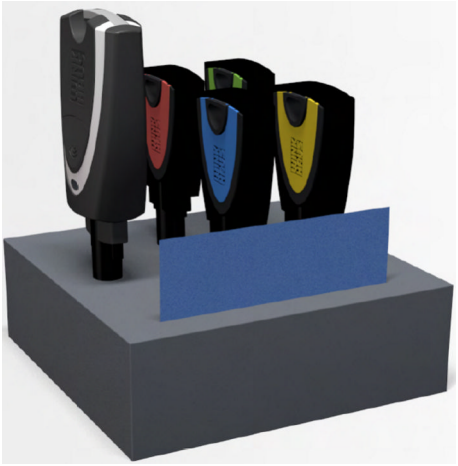

Rys. 4: Zestaw aktywacyjny

Podstawowym elementem systemu dostępowego jest zestaw aktywacyjny. Do zestawu aktywacyjnego należy dokupić komponenty zgodnie z zapotrzebowaniem.

Zestaw aktywacyjny zawiera następujące komponenty:

- Klucz aktywny
  - *Rozdział 1.2.1 „Klucze aktywne” na stronie 16*
- 4 klucze pasywne w różnych kolorach:
  - *Rozdział 1.2.3 „Klucz pasywny” na stronie 21*
  - zielony
  - różowy
  - żółty
  - niebieski
- Karta aktywacyjna
  - *Rozdział 1.3 „Karta aktywacyjna” na stronie 22*

- Karta PUK
  - *Rozdział 1.4 „Karta PUK” na stronie 23*
- Adapter
  - *Rozdział 1.2.4 „Adapter” na stronie 22*
- Skrócona instrukcja obsługi

1.2 Klucze

1.2.1 Klucze aktywne

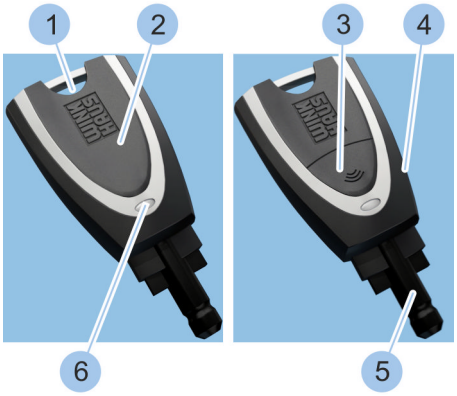

Rys. 5: Klucz aktywny

1 Otwór na brelok
2 Pokrywa komory na baterię
3 Przycisk
4 Główka klucza
5 Trzpień klucza
6 Wskaźnik LED

Klucze aktywne są wyposażone w przycisk (3) aktywacyjny, baterię i wskaźnik LED (6). Za pomocą otworu na brelok (1) klucz można np. dołączyć do pęku kluczy.

Klucz aktywny ma następujące funkcje:

- Zamykanie wkładki.
  - *Rozdział 1.2.1.1 „Korzystanie z funkcji klucza użytkownika” na stronie 18*
- Zamykanie wkładki z rozładowaną baterią.
  - *Rozdział 1.2.1.2 „Korzystanie z funkcji własnego zasilania” na stronie 19*
- Odczytanie danych z klucza pasywnego, aby uruchomić wkładkę z rozładowaną baterią.
  - *Rozdział 1.2.1.3 „Korzystanie z funkcji zewnętrznego zasilania” na stronie 20*
- Konfiguracja jako klucz Master.
  - *Rozdział 6.1 „Inicjalizacja klucza Master” na stronie 59*
- Odbiór zdalnych uprawnień.
  - *Rozdział 6.8 „Przekazywanie zdalnych uprawnień” na stronie 81*

W przypadku wszystkich komponentów wyposażonych w baterię można odczytać lub wyświetlić stan baterii.

- *Rozdział 6.4.4 „Kontrola stanu baterii we wkładce" na stronie 70*

Następujące stany naładowania baterii są wskazywane:

- *dobry*
- *wystarczający*
- *zły*
- *do wymiany*

Jeśli wskazywany jest stan „zły" lub „do wymiany", należy wymienić baterię.

Sygnały wskaźnika LED

Ten sygnał ostrzega przed niskim poziomem naładowania baterii klucza aktywnego.

Sygnał pojawia się w przypadku następujących funkcji:

- Funkcja własnego zasilania, gdy możliwe jest wykonanie tylko niewielkiej liczby zamknięć.
  - *Rozdział 1.2.1.2 „Korzystanie z funkcji własnego zasilania" na stronie 19*
- Funkcja klucza użytkownika, gdy możliwe jest wykonanie mniej niż 1000 zamknięć.
  - *Rozdział 1.2.1.1 „Korzystanie z funkcji klucza użytkownika" na stronie 18*

OSTRZEŻENIE!
Brak możliwości otwarcia awaryjnego kluczem aktywnym może spowodować zagrożenie dla ludzi!

Wymienić baterię klucza aktywnego.

- *Rozdział 9.2.1 „Wymiana baterii w kluczu aktywnym" na stronie 100*

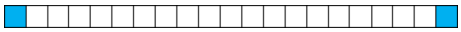

Sygnał może wskazywać następujące stany:

- Klucz aktywny został aktywowany za pomocą przycisku.
- Klucz aktywny komunikuje się z innymi komponentami poprzez Bluetooth.

Sygnały wskaźnika LED

Tryb zasilacza umożliwia zamykanie wkładki za pomocą funkcji własnego zasilania i jego aktywacja następuje poprzez naciśnięcie przycisku (2 sekundy).

Rozdział 1.2.1.2 „Korzystanie z funkcji własnego zasilania” na stronie 19

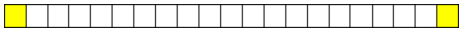

Sygnał może wskazywać następujące stany:

- Wyszukiwanie klucza, który ma zostać skonfigurowany.
- Wyszukiwanie wkładki, wobec której zostanie użyte zamknięcie z własnym zasilaniem.
  - *Rozdział 1.2.1.2 „Korzystanie z funkcji własnego zasilania” na stronie 19*

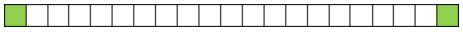

Klucz został skonfigurowany i czeka na połączenie z wkładką.

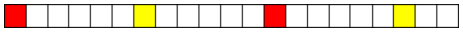

Błąd podczas komunikacji z pasywnym kluczem lub wkładką. Powtórzyć proces.

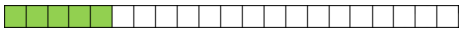

Klucz aktywny ma uprawnienia dostępowe.

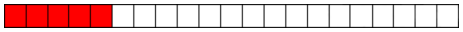

Klucz aktywny nie ma uprawnień dostępowych.

1.2.1.1 Korzystanie z funkcji klucza użytkownika

Klucz aktywny może być używany tak jak klucz pasywny (= klucz użytkownika). W tym celu nie należy aktywować klucza aktywnego za pomocą przycisku.

Rozdział 1.2.3 „Klucz pasywny” na stronie 21

Wymagania:

- Poziom naładowania baterii wkładki jest wystarczający.
- Klucz aktywny ma odpowiednie uprawnienia dostępowe.

Zamykanie wkładki

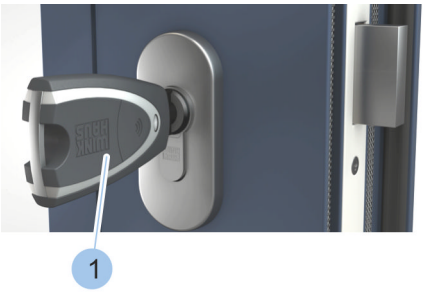

Rys. 6: Zamykanie wkładki

1. Włożyć klucz aktywny (1) do wkładki.
2. Zamknąć wkładkę.

1.2.1.2 Korzystanie z funkcji własnego zasilania

Gdy bateria jest rozładowana, wkładkę można uruchomić za pomocą baterii klucza aktywnego.

OSTRZEŻENIE!

Brak możliwości otwarcia awaryjnego kluczem aktywnym może spowodować zagrożenie dla ludzi!

Klucz aktywny z baterią o niskim poziomie naładowania może nie otworzyć wkładki z rozładowaną baterią.

- Należy regularnie kontrolować stan baterii we wszystkich komponentach.
  - *Rozdział 6.4.4 „Kontrola stanu baterii we wkładce" na stronie 70*
- Baterie o niskim poziomie naładowania należy bezzwłocznie wymieniać na nowe baterie właściwego typu.
  - *Rozdział 9.2.1 „Wymiana baterii w kluczu aktywnym" na stronie 100 – Rozdział 9.2.6 „Wymiana baterii w kłódce (typ 85)" na stronie 109*
  - *Rozdział 13 „Parametry techniczne" na stronie 127*

Wymagania:

- Bateria wkładki jest rozładowana.

Zamykanie wkładki

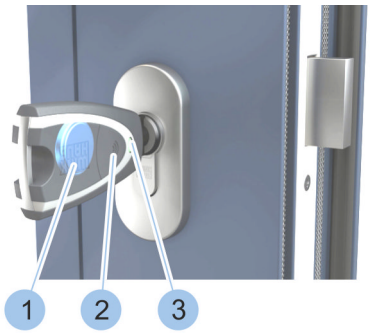

Rys. 7: Korzystanie z funkcji własnego zasilania

1. Włożyć klucz aktywny do wkładki.
2. Aktywować klucz aktywny, naciskając (2 sekundy) przycisk (2).
   ⇨ Wskaźnik LED (3) klucza aktywnego świeci się na żółto i wkładkę można uruchomić za pomocą zasilania z baterii (1) klucza aktywnego.

1.2.1.3 Korzystanie z funkcji zewnętrznego zasilania

Gdy bateria jest rozładowana, wkładkę można uruchomić za pomocą baterii klucza aktywnego. Jeśli klucz nie ma baterii (= klucz pasywny), można odczytać uprawnienia dostępowe klucza pasywnego za pomocą klucza aktywnego. Przy jego użyciu można uruchomić wkładkę ze zintegrowaną baterią w ciągu 20 sekund.

Wymagania:

- Dostępny jest klucz pasywny z uprawnieniem dostępowymi.
- Dostępny jest klucz aktywny bez uprawnień dostępowych.

Odczytanie klucza pasywnego

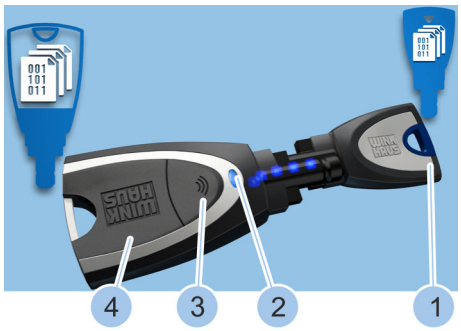

Rys. 8: Odczytanie klucza pasywnego

1. Aktywować klucz aktywny (4), naciskając (2 sekundy) przycisk (3).
2. Połączyć klucz aktywny (4) z kluczem pasywnym (1) poprzez adapter lub ręcznie.
   - ⇨ Podczas odczytu wskaźnik LED (2) klucza aktywnego świeci się na żółto.

     Uprawnienie dostępowe klucza pasywnego (1) zostały odczytane, gdy wskaźnik LED (2) świeci się na zielono.

Zamykanie wkładki

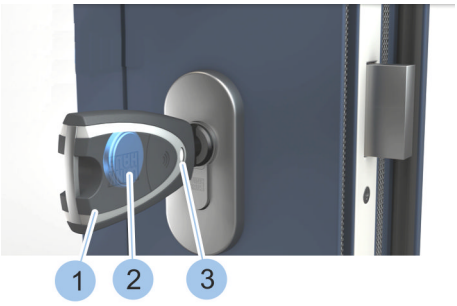

Rys. 9: Zamykanie wkładki

3. Włożyć klucz aktywny (1) do wkładki.
   - ⇨ Wskaźnik LED (3) klucza aktywnego (1) świeci się na żółto i wkładkę można w ciągu 20 sekund zamknąć dzięki energii z baterii (2) klucza aktywnego (1).

     Po upływie 20 sekund nastąpi utrata uprawnień dostępowych dla wkładki.

1.2.2 Klucz Master

Klucz Master jest zawsze kluczem aktywnym, który za pomocą karty aktywacyjnej został zdefiniowany w aplikacji jako Master.

Klucz Master dysponuje wszystkimi funkcjami klucza aktywnego. Ponadto może dodawać aktywne i pasywne klucze oraz wkładki do systemu dostępowego, a także je identyfikować, odczytywać informacje i wskazywać stan baterii (jeśli jest dostępna).

Na kluczu Master są zapisywane wszystkie informacje dotyczące systemu dostępowego. Te informacje można wyświetlić za pomocą aplikacji.

Dla każdego systemu dostępowego można utworzyć tylko jeden klucz Master.

Po 2 minutach braku aktywności klucz Master automatycznie się wyloguje.

1.2.3 Klucz pasywny

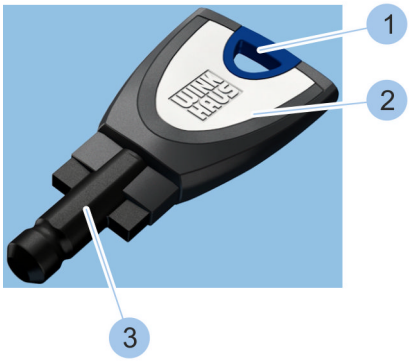

Rys. 10: Klucz pasywny

1 Otwór na brelok
2 Główka klucza
3 Trzpień klucza z transponderem

Klucz pasywny można dołączyć (wczytać) do systemu za pomocą klucza Master, a następnie zarządzać nim za pośrednictwem aplikacji.

W trzpieniu klucza (3) zamontowano transponder, w którym zapisano uprawnienia dostępowe dla określonych wkładek. Za pomocą klucza pasywnego można zamykać tylko te wkładki, dla których utworzono uprawnienia dostępowe.

Aby uprościć administrowanie kluczami, w kluczach pasywnych element przy otworze na brelok (1) został oznakowany kolorystycznie.

Klucze są dostępne w 5 kolorach:

- niebieski
- żółty
- różowy
- zielony
- szary

1.2.4 Adapter

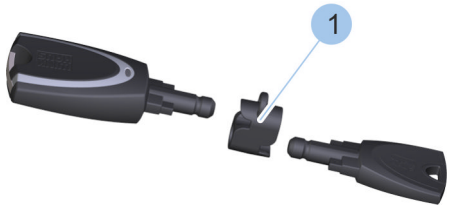

Rys. 11: Adapter

Adapter (1) to element, który gwarantuje prawidłową pozycję klucza podczas transferu danych. Dla potrzeb transferu danych trzpienie kluczy można także zbliżyć do siebie bez użycia adaptera.

1.3 Karta aktywacyjna

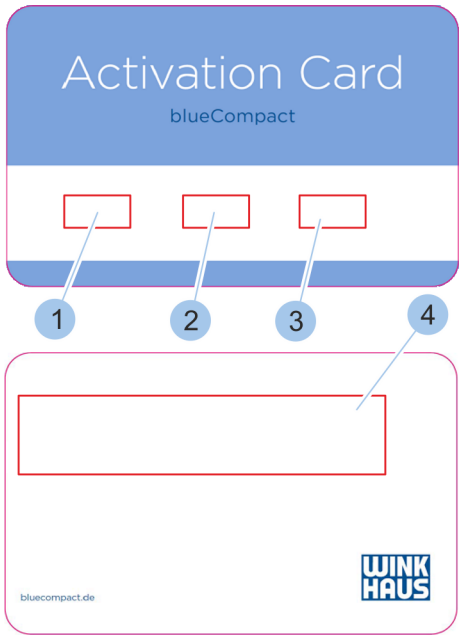

Rys. 12: Karta aktywacyjna

1 Nazwa systemu
2 System
3 Numer karty
4 Wskazówki dotyczące przechowywania

Na karcie aktywacyjnej znajdują się ważne dane systemowe, służące do utworzenia klucza Master z klucza aktywnego dla danego systemu dostępowego.

Karta aktywacyjna zawiera osobisty numer identyfikacyjny (PIN), służący do nawiązania połączenia Bluetooth pomiędzy kluczem Master i smartfonem.

1.4 Karta PUK

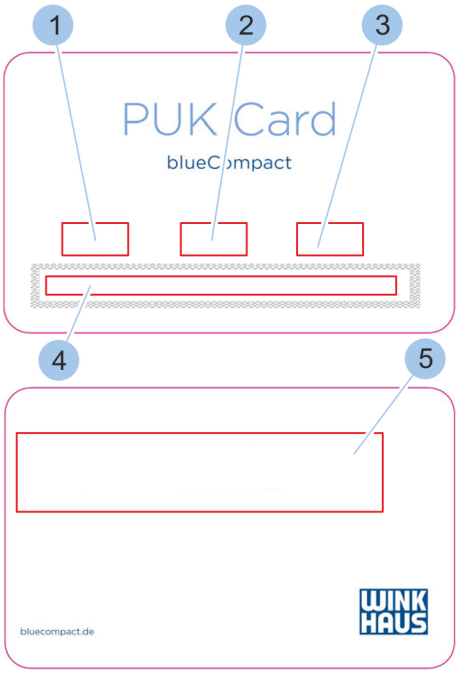

Rys. 13: Karta PUK

1 Nazwa systemu
2 System
3 Numer karty
4 Zakryte pole kodu PUK do zdrapania
5 Wskazówki dotyczące przechowywania

Karta PUK zawiera osobisty numer odblokowujący w razie utraty hasła.

1.5 Wkładka

W systemie dostępowym można zintegrować różne typy wkładek:

- wkładka dwustronna
- wkładka z gałką
- półwkładka
- kłódka

Wymiary poszczególnych wkładek zostały wyszczególnione w sekcji danych technicznych. Rozmiar wkładki można zwiększać co 5 mm niezależnie dla każdej strony.

Rozdział 13 „Parametry techniczne” na stronie 127

Dla wszystkich wkładek można odczytać lub wyświetlić stan baterii.

- *Rozdział 6.4.4 „Kontrola stanu baterii we wkładce” na stronie 70*

Następujące stany naładowania baterii są wskazywane:

- *dobry*
- *wystarczający*
- *zły*
- *do wymiany*

Jeśli wskazywany jest stan „zły” lub „do wymiany”, należy wymienić baterię. Dodatkowo wkładka sygnalizuje rozładowaną baterię poprzez opóźnioną reakcję podczas uruchamiania.

Wkładka dwustronna

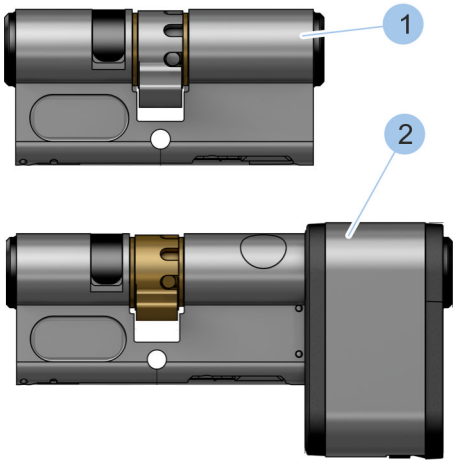

Rys. 14: Typ 01 i typ 21

Wkładki dwustronne można zamykać z obu stron.

W systemie dostępowym można zintegrować następujące wkładki dwustronne:

- Typ 01 (1)
- Typ 05
- Typ 21 (2)

Wkładka z gałką

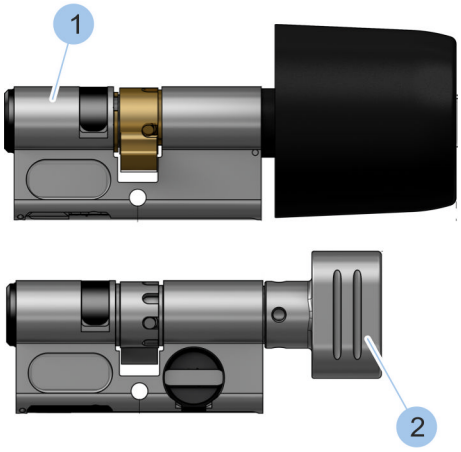

Rys. 15: Typ 04 i typ 04 MK

Wkładki z gałką są zamykane od zewnątrz, za pomocą klucza. Od strony wewnętrznej takiej wkładki znajduje się gałka.

W systemie dostępowym można zintegrować następujące wkładki z gałką:

- Typ 04 (1)
- Typ 04 MK (2)

Półwkładka

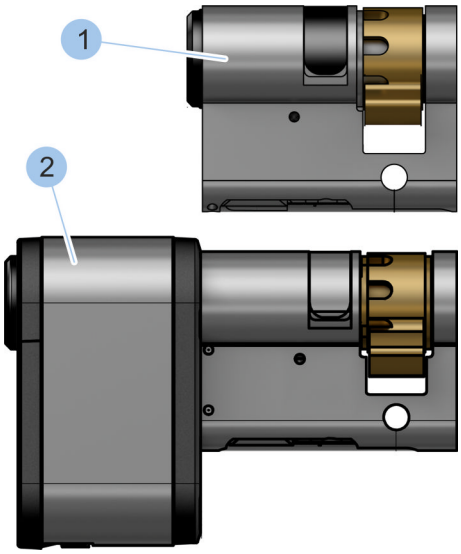

Rys. 16: Typ 02 i typ 22

Półwkładki można zainstalować tylko z jednej strony drzwi.

W systemie dostępowym można zintegrować następujące półwkładki:

- Typ 02 (1)
- Typ 22 (2)

Kłódka

W systemie dostępowym można również zintegrować kłódkę (typ 85).

Rys. 17: Typ 85

2 Bezpieczeństwo

2.1 Zastosowanie zgodne z przeznaczeniem

blueCompact jest systemem dostępowym do użytku prywatnego i komercyjnego. Służy on do organizacji i zarządzania kontrolą dostępu obejmującą maks. 99 kluczy i 25 wkładek. Klucze i wkładki są dodawane do systemu dostępowego za pośrednictwem aplikacji. Za pomocą aplikacji można także odczytać stan baterii oraz programować i zarządzać kluczami i wkładkami.

Wkładki w systemie dostępowym są dopuszczone do użytku w drzwiach przeciwpożarowych wg DIN EN 1634-1: T90 i po montażu w drzwiach przeciwpożarowych muszą być sprawdzone na zgodność z normą DIN EN 1634-1: T90. W razie użycia w drzwiach ewakuacyjnych wg DIN EN 179 lub w drzwiach antypanicznych wg DIN EN 1125 wkładki muszą być poddane badaniu.

Niewłaściwe użycie

OSTRZEŻENIE!

Niewłaściwe użycie komponentów systemu może spowodować obrażenia ciała, szkody rzeczowe i pogorszenie bezpieczeństwa przeciwwłamaniowego.

Aby tego uniknąć należy przestrzegać poniższych zaleceń:

- Nie montować wkładek w strefach zagrożonych wybuchem.
- Nie zamykać wkładek przy użyciu uszkodzonego klucza.
- Nie przemieszczać drzwi za pomocą włożonego klucza.
- Nie myć klucza.
- Nie używać klucza jako dźwigni.
- Nie rzucać kluczem.
- Podczas zamykania nie stosować żadnych narzędzi zwiększających siłę działającą na klucz.
- Nie modyfikować komponentów systemu dostępowego we własnym zakresie.
- W razie użycia w drzwiach i strefach zewnętrznych przestrzegać warunków eksploatacji.
- Nie wprowadzać do wkładki żadnych przedmiotów ani kluczy z innych systemów dostępowych.

2.2 Zasady bezpieczeństwa w razie montażu wkładek w drzwiach przeciwpożarowych

Usterki w działaniu drzwi przeciwpożarowych

OSTRZEŻENIE!

Zagrożenie życia spowodowane przez usterki w działaniu drzwi przeciwpożarowych!

Nieprawidłowo działające drzwi przeciwpożarowe mogą w razie niebezpiecznej sytuacji prowadzić do śmierci.

- Wkładki są dopuszczone do użytku w drzwiach przeciwpożarowych wg EN 1634-1: T90. Odbiór techniczny drzwi przeciwpożarowych razem z zamontowaną wkładką musi być wykonany przez właściwego specjalistę ds. ochrony przeciwpożarowej z miejscowej straży pożarnej lub innego dopuszczonego rzeczoznawcę.
- Dopasować wkładki odpowiednio do wymogów pozostałych komponentów.
- Podłączenie do systemów sygnalizacji pożarowej może być wykonywane wyłącznie przez specjalistyczne firmy.
- Należy przestrzegać właściwych wytycznych i uzgodnień budowlanych w kwestii prawidłowej konserwacji i kontroli bezpieczeństwa. Zakres, wynik i moment kontroli należy zarejestrować i zachować.

2.3 Zasady bezpieczeństwa w razie montażu wkładek w drzwiach ewakuacyjnych

Usterki w działaniu drzwi ewakuacyjnych

OSTRZEŻENIE!

Zagrożenie życia spowodowane przez usterki w działaniu drzwi ewakuacyjnych!

Nieprawidłowo działające drzwi ewakuacyjne mogą w razie niebezpiecznej sytuacji prowadzić do śmierci.

- Montaż wkładki w drzwiach ewakuacyjnych powinien być zlecony wyłącznie specjalistycznej firmie.
- W razie zastosowania w drzwiach ewakuacyjnych wg DIN EN 179 lub w drzwiach antypanicznych wg DIN EN 1125 wkładkę, zamek, okucie i akcesoria montażowe należy zamontować i zbadać jako całość.
- Należy przestrzegać właściwych wytycznych i uzgodnień budowlanych w kwestii prawidłowej konserwacji i kontroli bezpieczeństwa. Zakres, wynik i moment kontroli należy zarejestrować i zachować. W przypadku drzwi antypanicznych należy przestrzegać terminów kontroli zgodnie z protokołem odbioru technicznego.

Wielopunktowe zamki antypaniczne

W przypadku wielopunktowych zamków antypanicznych z kasetą zasuwnicy wolno stosować wyłącznie specjalne wkładki antypaniczne w celu uniknięcia blokady drzwi antypanicznych.

Informacje na ten temat można uzyskać w naszym dziale obsługi klientów.

„Dział obsługi klientów” na stronie 3

2.4 Wskazówki dot. podłączenia do systemów alarmowych

Usterki w działaniu systemów alarmowych

PORADA!

Usterki w działaniu systemów alarmowych w razie nieprawidłowego podłączenia systemu dostępowego!

Jeśli system dostępowy został nieprawidłowo podłączony do nadrzędnego systemu alarmowego, może to prowadzić do usterek w działaniu systemu alarmowego.

- System dostępowy powinien być podłączany do systemu alarmowego wyłącznie przez specjalistyczną firmę.

2.5 Odpowiedzialność administratora

Administrator systemu dostępowego zarządza kluczem Master oraz kartą PUK i kartą aktywacyjną. Administrator jest odpowiedzialny za przekazywanie uprawnień dostępowych.

Zakres odpowiedzialności administratora systemu dostępowego jest następujący:

- Przechowywanie klucza Master, karty PUK i karty aktywacyjnej
- Przekazywanie klucza Master, karty PUK i aktywacyjnej wyłącznie uprawnionym osobom
- Instruktaż dla użytkowników w zakresie obsługi systemu dostępowego
- Regularne odczytywanie/kontrola stanów baterii w związku z intensywnością użytkowania
  - *Rozdział 6.4.4 „Kontrola stanu baterii we wkładce” na stronie 70*
- Bezzwłoczna organizacja zamienników klucza Master i karty aktywacyjnej w razie ich utraty
  - *Rozdział 10.2 „Utrata klucza Master” na stronie 114*
  - *Rozdział 10.3 „Utrata karty aktywacyjnej” na stronie 119*
- Bezzwłoczne anulowanie uprawnień dla określonych kluczy w razie ich utraty
  - *Rozdział 6.4.5 „Przypisywanie i anulowanie uprawnień dostępowych” na stronie 71*
- Prawidłowa utylizacja baterii
  - *Rozdział 12 „Utylizacja” na stronie 125*
- W przypadku drzwi przeciwpożarowych i ewakuacyjnych — zapewnienie kontroli działania i prawidłowej konserwacji

2.6 Zagrożenia dla ludzi

Zagrożenia spowodowane przez baterie

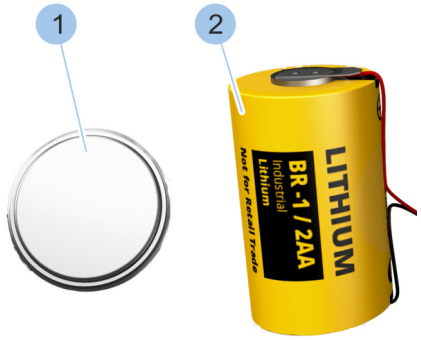

W komponentach systemu dostępowego zamontowano baterie guzikowe (1) (CR2032 i CR1220) oraz baterie ½AA (2). Baterie zawierają trujące metale ciężkie. Należy je utylizować jako odpady niebezpieczne, oddając do punktu zbiórki lub zlecając utylizację specjalistycznej firmie.

Rozdział 12 „Utylizacja” na stronie 125

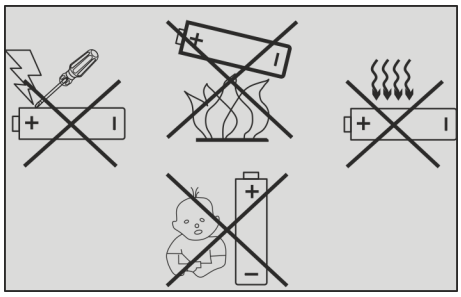

OSTRZEŻENIE!

Niebezpieczeństwo obrażeń ciała w razie nieprawidłowego obchodzenia się z bateriami!

W razie nieprawidłowego obchodzenia się z bateriami istnieje niebezpieczeństwo, że bateria wybuchnie lub wypłynie z niej płyn szkodliwy dla zdrowia. Ten płyn w razie styczności ze skórą może spowodować jej podrażnienie, w razie połknięcia — ciężkie zatrucie, a w razie kontaktu z oczami — utratę wzroku.

- Baterie należy wkładać wyłącznie z zachowaniem prawidłowej biegunowości (+/-).
- Nigdy nie wkładać baterii z użyciem siły.
- Nigdy nie ogrzewać baterii powyżej 85°C.
- Nigdy nie używać ani nie ładować baterii w miejscu, gdzie występuje zagrożenie wybuchem lub gdzie mogą wystąpić wysokie temperatury.
- Baterie zawsze chronić przed dostępem osób niepowołanych i małych dzieci.
- Aby uniknąć zapłonu, przegrzania, wybuchu lub wycieku płynu z baterii, nigdy nie należy nimi mocno postrząsać, nie obciążać dużymi siłami ani nie wystawiać na inne szkodliwe oddziaływanie. Wyciekający płyn z baterii może się zapalić.

Zagrożenia spowodowane przez niski poziom naładowania baterii

OSTRZEŻENIE!

Brak możliwości otwarcia awaryjnego kluczem aktywnym może spowodować zagrożenie dla ludzi!

Klucz aktywny z baterią o niskim poziomie naładowania może nie otworzyć wkładki z rozładowaną baterią.

- Należy regularnie kontrolować stan baterii we wszystkich komponentach.
  - *Rozdział 6.4.4 „Kontrola stanu baterii we wkładce" na stronie 70*
- Baterie o niskim poziomie naładowania należy bezzwłocznie wymieniać na nowe baterie właściwego typu.
  - *Rozdział 9.2.1 „Wymiana baterii w kluczu aktywnym" na stronie 100 – Rozdział 9.2.6 „Wymiana baterii w kłódce (typ 85)" na stronie 109*
  - *Rozdział 13 „Parametry techniczne" na stronie 127*

Zagrożenia spowodowane przez połknięcie

OSTRZEŻENIE!

Zagrożenia spowodowane przez połknięcie!

Może się zdarzyć, że małe części komponentów systemu dostępowego lub zestawu do wymiany baterii zostaną połknięte lub spowodują uduszenie. Połknięcie baterii może prowadzić do ciężkich obrażeń ciała.

- Komponenty systemu dostępowego i zestawu do wymiany baterii należy przechowywać w miejscu niedostępnym dla dzieci.

2.7 Szkody rzeczowe

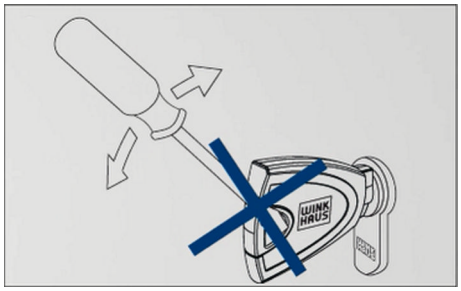

PORADA!

Szkody rzeczowe mogą być spowodowane przez użycie narzędzi zwiększających siłę działającą na klucz!

Użycie narzędzi zwiększających siłę może prowadzić od złamania klucza i uszkodzenia wkładki.

- Klucz podczas zamykania należy obracać wyłącznie ręką.

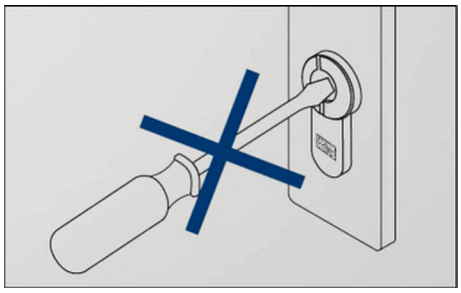

PORADA!

Szkody rzeczowe spowodowane przez narzędzia i przedmioty wprowadzone do otworu na klucz!

Próby zamknięcia wkładki za pomocą narzędzi lub przedmiotów mogą spowodować uszkodzenie wkładki.

- Wkładkę należy zamykać wyłącznie za pomocą uprawnionego klucza.
- Nie wkładać narzędzi ani przedmiotów do wkładki.

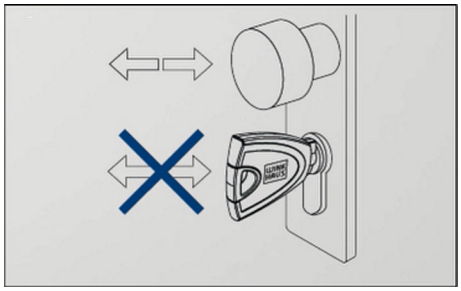

PORADA!

Szkody rzeczowe spowodowane przez poruszanie drzwi za pomocą klucza!

Poruszanie drzwi za pomocą klucza może spowodować złamanie klucza. Odłamane części klucza mogą zablokować otwór na klucz.

- Drzwi należy otwierać lub zamykać wyłącznie za pomocą klamki lub gałki drzwiowej.

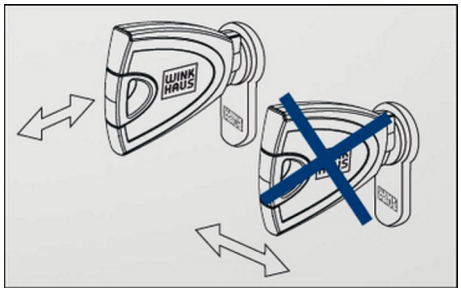

PORADA!

Szkody rzeczowe spowodowane przez nieprawidłowo wyciągnięty klucz!

Ukośne ustawienie klucza podczas wyciągania z wkładki może spowodować jego złamanie lub odkształcenie.

- Zawsze należy prosto wyciągać klucz z wkładki.

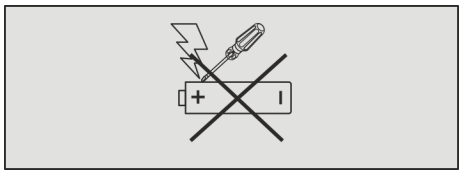

PORADA!

Szkody rzeczowe spowodowane przez uszkodzone baterie!

Uszkodzone i/lub nieodpowiednie baterie mogą uszkodzić komponenty systemu dostępowego i spowodować usterki.

- Nigdy nie należy zwierać styków (biegun dodatni i ujemny) baterii.
- Nigdy nie należy wystawiać baterii na działanie wilgotnego lub mokrego środowiska (deszcz, słona woda, płyny). Nigdy nie należy używać wilgotnych ani mokrych baterii.
- Baterii nie wolno lutować, naprawiać, zmieniać kształtu, modyfikować ani demontować.
- Stosować wyłącznie baterie zawarte w zestawie do wymiany baterii.

2.8 Niebezpieczeństwo włamania

PORADA!

Zwiększone niebezpieczeństwo włamania z powodu zgubionych kluczy!

Jeśli osoba niepowołana wejdzie w posiadanie klucza, może uzyskać dostęp do obiektów i pomieszczeń prywatnych lub komercyjnych.

- Utratę klucza należy bezzwłocznie zgłosić administratorowi.
- Należy anulować wszystkie uprawnienia dostępowe dla danego klucza.
  - *Rozdział 6.4.5 „Przypisywanie i anulowanie uprawnień dostępowych” na stronie 71*

3 Transport i przechowywanie

3.1 Oznakowanie na opakowaniu

Rys. 18: Baterie litowo-jonowe

Na kartonach zewnętrznych umieszczono oznakowanie transportowe wskazujące, że wewnątrz znajdują się baterie litowo-jonowe.

W przypadku opakowań indywidualnych nie ma obowiązku oznaczania zawartej ilości litu. Jednak należy przestrzegać wskazówek bezpieczeństwa dotyczących baterii.

Rozdział 2.6 „Zagrożenia dla ludzi" na stronie 31

3.2 Transportowanie i rozpakowywanie

Postępowanie z materiałem opakowaniowym

PORADA!

Zagrożenie dla środowiska z powodu nieprawidłowej utylizacji!

Materiały opakowaniowe stanowią cenne surowce i w wielu przypadkach można je nadal używać lub rozsądnie segregować i ponownie przetworzyć. Nieprawidłowa utylizacja materiałów opakowaniowych może spowodować zagrożenie dla środowiska.

- Materiały opakowaniowe należy utylizować w sposób przyjazny dla środowiska.
- Przestrzegać obowiązujących przepisów z zakresu utylizacji. Ewentualnie zlecić utylizację specjalistycznej firmie.

Kontrola opakowania

Komponenty systemu dostępowego są bezpiecznie zapakowane dla potrzeb transportu. Tylko nieuszkodzone opakowanie gwarantuje właściwe zabezpieczenie zawartości.

1. Sprawdzić opakowanie pod kątem uszkodzeń.
2. W razie uszkodzeń bezzwłocznie poinformować o tym dział obsługi klientów.

   „Dział obsługi klientów" na stronie 3
3. Sprawdzić zawartość pod kątem kompletności.
4. Upewnić się, czy zakryte pole do zdrapania na karcie PUK jest nieuszkodzone.
5. Zamknąć opakowanie i pozostawić zawartość w opakowaniu aż do chwili montażu lub użycia.

3.3 Przechowywanie

Komponenty systemu dostępowego, które nie zawierają baterii, można przechowywać w szufladzie lub szafie w temperaturze pokojowej.

W zestawach do wymiany baterii i w następujących komponentach systemu dostępowego zamontowano lub umieszczono baterie:

- Klucz aktywny
  - *Rozdział 1.2.1 „Klucze aktywne” na stronie 16*
  - *Rozdział 9.2.1 „Wymiana baterii w kluczu aktywnym” na stronie 100*
- Wkładka
  - *Rozdział 1.5 „Wkładka” na stronie 23*
  - *Rozdział 9.2.2 „Wymiana baterii we wkładce typu 01, 04 MK i 05” na stronie 100 – Rozdział 9.2.6 „Wymiana baterii w kłódce (typ 85)” na stronie 109*

Pakowanie baterii

Rys. 19: Baterie

1. **PORADA!**
   Uszkodzenie i samorozładowanie baterii przez niewłaściwe opakowanie!

   Właściwe opakowanie baterii musi zapewnić, co następuje:

   - Ochrona przed zwarciem
   - Baterie są rozdzielone warstwą materiału nieprzewodzącego
   - Bieguny baterii nie są wystawione na działanie ciężaru spoczywających na nich baterii

   Baterie rozpakować dopiero bezpośrednio przed włożeniem do klucza lub wkładki.

Przechowywanie baterii

2.

PORADA!
Uszkodzenie baterii z powodu niewłaściwego miejsca przechowywania!

ŚRODOWISKO!
Szkody dla środowiska spowodowane przez płyn wyciekający z baterii!

Miejsce przechowywania baterii musi spełniać następujące warunki:

- Temperatura 5—30°C
- Maks. wilgotność powietrza 70%
- Ochrona przed wilgocią
- Ochrona przed wysoką temperaturą
- Ochrona przed wstrząsami
- Składniki wyciekających baterii nie przedostaną się do środowiska
- Ochrona przed dostępem osób nieupoważnionych

4 Wybór i montaż wkładki

Szkody rzeczowe

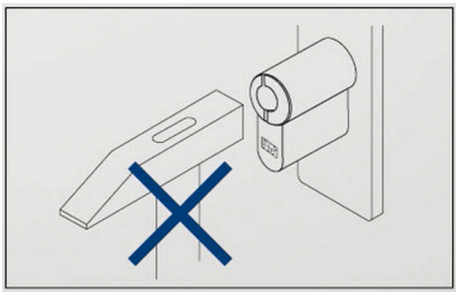

PORADA!

Szkody rzeczowe spowodowane przez montaż wkładki z użyciem siły!

Montaż z użyciem siły może uszkodzić wkładkę lub elementy drzwi.

- Określić potrzebną wkładkę.
  - *Rozdział 4.2 „Ustalenie typu wkładki” na stronie 43*
  - *Rozdział 4.3 „Ustalenie długości wkładki” na stronie 44*
- Ostrożnie wsunąć wkładkę w otwór w zamku.
- W razie problemów podczas montażu skontaktować się ze specjalistyczną firmą.

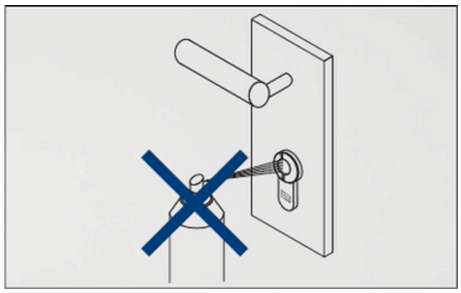

PORADA!

Szkody rzeczowe spowodowane niewłaściwym czyszczeniem!

Wkładki nie należy czyścić ani smarować. Oliwienie wkładki może nieodwracalnie uszkodzić wbudowane elementy elektroniczne.

- Nie oliwić ani nie smarować wkładki.
- Nie używać grafitu.
- Unikać kontaktu wkładki z farbami lub rozcieńczalnikami.

PORADA!

Szkody rzeczowe spowodowane przez nieprawidłowo wkręconą śrubę mocującą!

Śruby mocujące, które nie dosięgają gwintu wkładki, mogą prowadzić do szkód rzeczowych, podobnie jak zbyt mocno dokręcone śruby mocujące.

- Upewnić się, że śruba mocująca dosięga przeznaczonego do tego celu gwintu we wkładce.
- Ręcznie dokręcić śrubę mocującą za pomocą śrubokrętu.

Wadliwe działanie

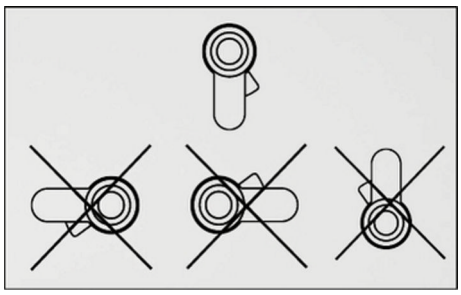

PORADA!

Wadliwe działanie z powodu nieprawidłowej pozycji montażowej wkładki!

Mimo przyznania uprawnień dostępowych, poprawne działanie nieprawidłowo zamontowanych wkładek może być niemożliwe.

- Wkładki montować wyłącznie w pozycji pionowej.
- W celu przetestowania należy trzymać wkładkę pionowo w ręce.

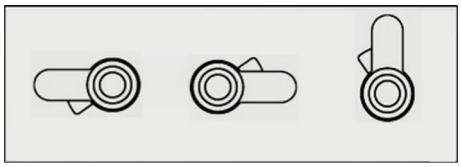

Do specjalnych sytuacji montażowych stosować wkładkę z oznaczeniem „/17". Informacje na ten temat można uzyskać w naszym dziale obsługi klientów.

„Dział obsługi klientów" na stronie 3

PORADA!

Wadliwe działanie spowodowane przez nieprzestrzeganie warunków eksploatacyjnych!

W razie nieprzestrzegania warunków dotyczących temperatury w miejscu montażu może dojść do wadliwego działania.

- Przestrzegać wytycznych z zakresu temperatury w miejscu montażu określonej wkładki.
  - *Rozdział 13 „Parametry techniczne" na stronie 127*

Bezpieczeństwo przeciwwłamaniowe

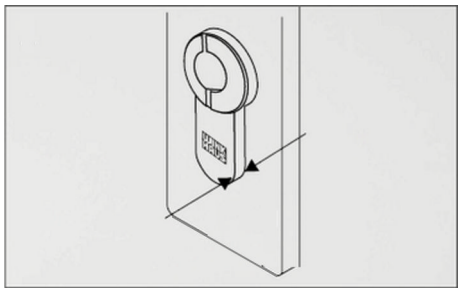

PORADA!

Zwiększone niebezpieczeństwo włamania w razie nieprawidłowej długości wkładki!

Wkładki, które wystają z okucia drzwiowego o więcej niż 3 mm, ułatwiają włamywaczom możliwość ingerencji.

- Wkładkę należy dobrać i wymierzyć w taki sposób, aby wystawała maks. 3 mm z okucia.

PORADA!

Zwiększone niebezpieczeństwo włamania z powodu nieprawidłowego montażu wkładki!

Jeśli wkładka nie zostanie zamontowana z ochroną przeciwmagnetyczną zwróconą w kierunku zewnętrznym, zaistnieje zwiększone niebezpieczeństwo włamania.

- Wkładki z ochroną przeciwmagnetyczną należy montować z ochroną skierowana na zewnątrz.
- Podczas montażu nigdy nie zamieniać strony A (zewn.) i B (wewn.) wkładki.

Przegląd i objaśnienie pojęć

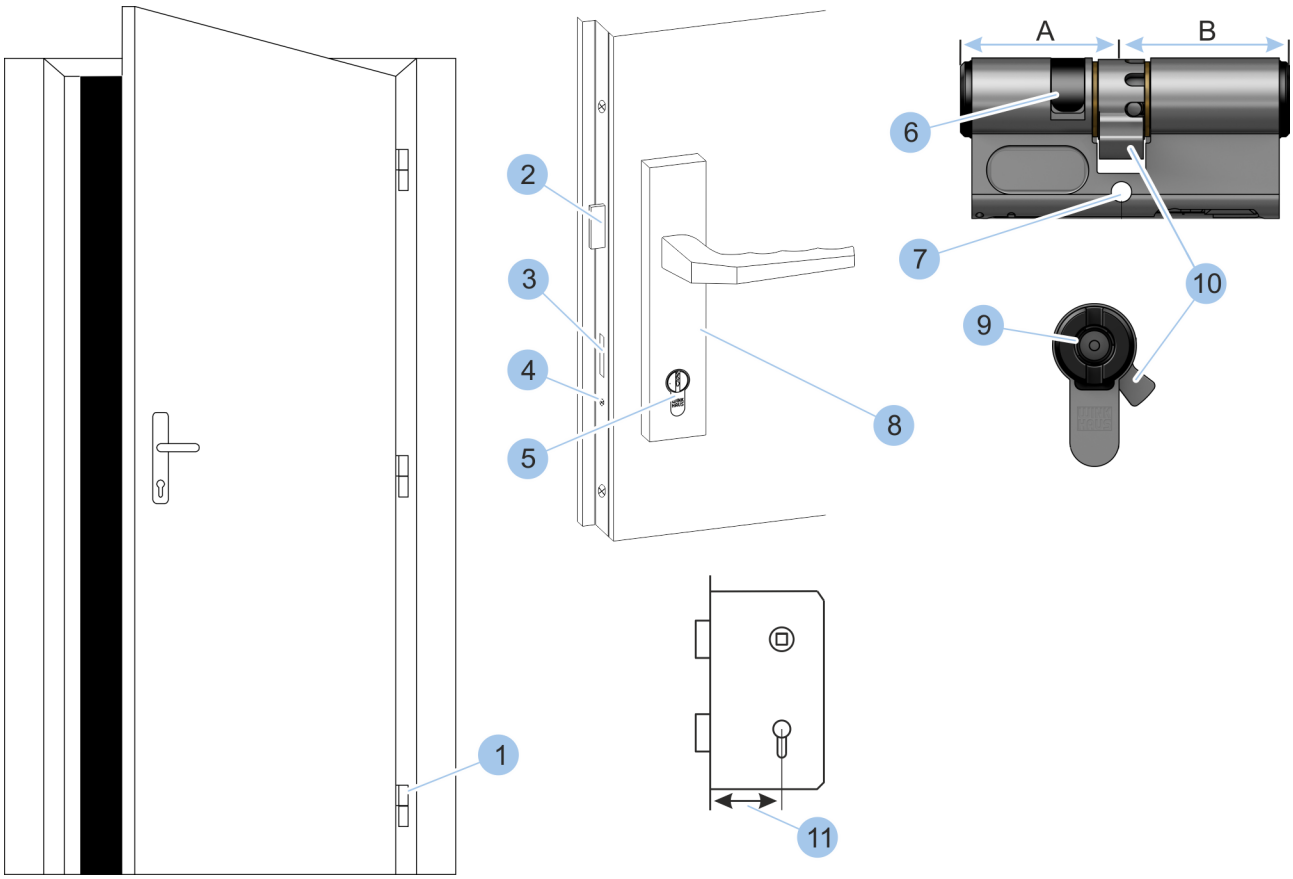

Rys. 20: Widok drzwi

1 Zawiasy drzwiowe (= strona z zawiasami drzwiowymi)
2 Zapadka
3 Rygiel
4 Śruba mocująca
5 Wkładka
6 Ochrona przeciwmagnetyczna
7 Otwór na śrubę mocującą
8 Okucie
9 Otwór klucza
10 Zabierak
11 Odległość osi wkładki od czoła zamka
A Strona zewnętrzna
B Strona wewnętrzna

4.1 Demontaż starej wkładki

Narzędzie specjalne: ■ Śrubokręt

Odkręcenie śruby mocującej wkładkę

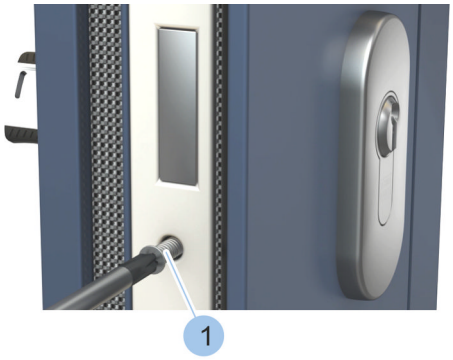

Rys. 21: Odkręcenie śruby mocującej wkładkę

1. Odkręcić i wyjąć śrubę mocującą (1).

Wyjęcie wkładki

Rys. 22: Ustawienie zabieraka w pozycji zerowej

2. Lekko obrócić klucz (3), aby ustawić zabierak (1) w pozycji zerowej.
3. **PORADA!**
   Szkody rzeczowe spowodowane przez wyjęcie wkładki szczypcami lub innymi narzędziami zwiększającymi siłę!

   Ostrożnie wyjąć wkładkę (2) z włożonym kluczem (3) z zamka.
4. W razie zakleszczenia wkładki (2) ostrożnie poruszać kluczem (3) i powoli wyjąć wkładkę (2). W razie problemów skontaktować się ze specjalistyczną firmą.

4.2 Ustalenie typu wkładki

Wkładkę należy dopasować do danego zamka. W celu prawidłowego doboru wkładki należy ustalić, czy zabierak starej wkładki może się swobodnie obracać (lub nie) przy wyjętym kluczu.

Wymagania:

- Stara wkładka została wymontowana.
  - *Rozdział 4.1 „Demontaż starej wkładki” na stronie 43*

Sprawdzenie, czy zabierak obraca się

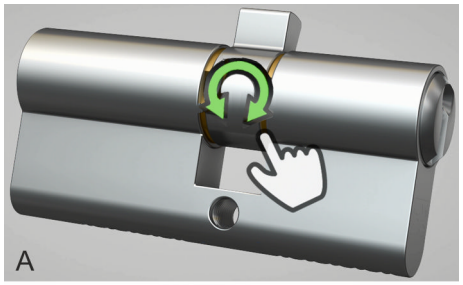

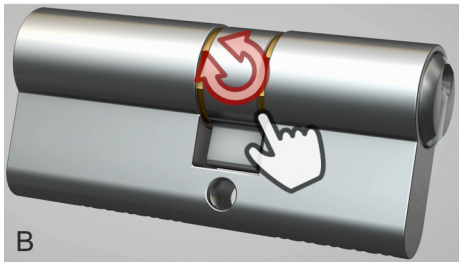

Rys. 23: Ustalenie typu wkładki

1. Wyciągnąć klucz ze starej wkładki.
2. Spróbować, czy zabierakiem można ręcznie wykonać pełny obrót.
   - ⇨ Jeśli zabierak może się swobodnie obracać (A), można zamontować wkładkę typu 04, typu 04 MK oraz typu 05.

     Jeśli zabierak nie może się swobodnie obracać (B), można zamontować wkładkę typu 01 i typu 21.

4.3 Ustalenie długości wkładki

Wymiary poszczególnych wkładek są zawarte w danych technicznych. Długość wkładek można zwiększyć jedno- lub obustronnie w zależności od typu wkładki, z postąpieniem co 5 mm.

- *Rozdział 1.5 „Wkładka” na stronie 23*
- *„Parametry techniczne” na stronie 127*

Długość wkładki, która będzie montowana, można ustalić na dwa sposoby:

- Zmierzyć starą wkładkę.
- Zmierzyć drzwi razem z okuciem.

Obie metody opisano poniżej.

Jeśli jest to możliwe, należy zmierzyć starą wkładkę.

Ustalenie długości wkładki przez pomiar starej wkładki

Narzędzie specjalne: ■ Miarka ze skalą milimetrową

Wymagania:

■ Stara wkładka została wymontowana.
  – *Rozdział 4.1 „Demontaż starej wkładki” na stronie 43*

Mierzenie wkładki

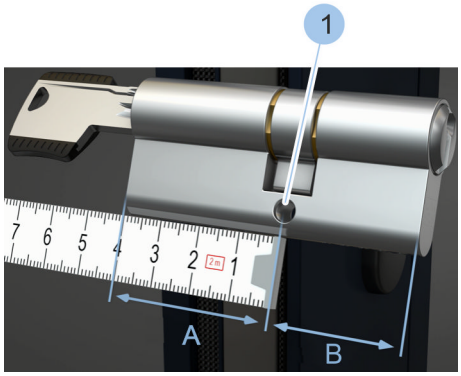

Rys. 24: Mierzenie starej wkładki

1. Za pomocą miarki zmierzyć odległość między krawędzią wkładki i środkiem otworu (1) śruby mocującej wkładkę. Zanotować zmierzoną wartość (A).
2. Za pomocą miarki zmierzyć odległość między krawędzią wkładki i środkiem otworu (1) śruby mocującej wkładkę. Zanotować zmierzoną wartość (B).

   ⇨ Wymiar części wewnętrznej (B) i zewnętrznej (A) wkładki został ustalony.
3.

PORADA!
Zwiększone niebezpieczeństwo włamania w razie nieprawidłowej długości wkładki!

Nową wkładkę dobrać w taki sposób, aby wystawała maks. 3 mm poza okucie.

Ustalenie długości wkładki przez pomiar drzwi

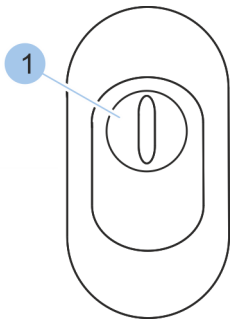

Rys. 25: Okucie z ochroną przed wyciągnięciem, widok zewn.

1 Płytka zabezpieczająca przed wyciągnięciem

Możliwość nieprawidłowego pomiaru wkładki w przypadku okuć z zabezpieczeniem przed wyciągnięciem oraz problemy podczas wkładania klucza od strony zewnętrznej!

Okucia z ochroną przed wyciągnięciem zabezpieczają wkładkę mechaniczną przed próbą wyciągnięcia rdzenia podczas włamania. We wkładce blueCompact ze względów konstrukcyjnych nie zastosowano rdzenia używanego we wkładkach mechanicznych. Dlatego można zrezygnować z zabezpieczenia przed wyciągnięciem rdzenia. Z reguły płytkę zabezpieczającą rdzeń można po prostu usunąć podczas demontażu okucia. Ewentualnie specjalistyczne sklepy mogą doradzić w zakresie możliwych rozwiązań alternatywnych dla istniejącego okucia z ochroną przed wyciągnięciem.

Wkładki stosowane z okuciami z ochroną przed wyciągnięciem należy z reguły zmierzyć w inny sposób. W razie problemów skonsultować się ze specjalistyczną firmą.

„Ustalenie długości wkładki przez pomiar starej wkładki” na stronie 45

Narzędzie specjalne:
- Kątownik
- Miarka ze skalą milimetrową

Mierzenie wkładki

Wymiar wkładki należy ustalić łącznie z okuciem.

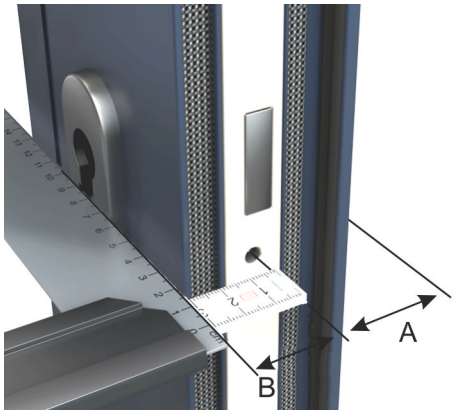

Rys. 26: Mierzenie wkładki

1. Przyłożyć kątownik do wewnętrznego okucia.
2. Za pomocą miarki zmierzyć odległość między krawędzią kątownika i środkiem otworu śruby mocującej. Zanotować zmierzoną wartość (B).
3. Przyłożyć kątownik do zewnętrznego okucia.
4. Za pomocą miarki zmierzyć odległość między krawędzią kątownika i środkiem otworu śruby mocującej. Zanotować zmierzoną wartość (A).

   ⇨ Wymiar części wewnętrznej (B) i zewnętrznej (A) wkładki został ustalony.
5.

   PORADA!
   Zwiększone niebezpieczeństwo włamania w razie nieprawidłowej długości wkładki!

Nową wkładkę dobrać w taki sposób, aby wystawała maks. 3 mm poza okucie.

4.4 Montaż starej wkładki

Jeśli ustalono typ i wymiary nowej wkładki, można ponownie zamontować starą wkładkę, zanim będzie dostępna nowa wkładka.

Narzędzie specjalne: ■ Śrubokręt

Wymagania:

- Ustalono typ wkładki.
  - *Rozdział 4.2 „Ustalenie typu wkładki” na stronie 43*
- Stara wkładka została zmierzona.
  - *Rozdział 4.3 „Ustalenie długości wkładki” na stronie 44*
- Nowa wkładka jeszcze nie jest dostępna.

Osadzanie wkładki

Rys. 27: Ustawienie zabieraka w pozycji zerowej

1. Wsunąć klucz (3) do otworu we wkładce (2).
2. Obracając kluczem, obrócić zabierak do pozycji zerowej (1).
3.

PORADA!
Szkody rzeczowe spowodowane przez siłowe osadzanie wkładki!

Wsunąć wkładkę (2) od wewnętrznej strony drzwi. W razie zakleszczenia wkładki (2) ostrożnie poruszać kluczem (3) i wsunąć wkładkę (2). W razie problemów skontaktować się ze specjalistyczną firmą.

Ustawienie zabieraka

Rys. 28: Ustawienie zabieraka

4. **PORADA!**
   Ograniczone bezpieczeństwo przeciwwłamaniowe w razie nieprawidłowo ustawionego zabieraka!

   Obrócić klucz do pozycji pionowej.

   ⇨ Zabierak (1) jest zwrócony w kierunku strony z zawiasami drzwiowymi.

Mocowanie wkładki

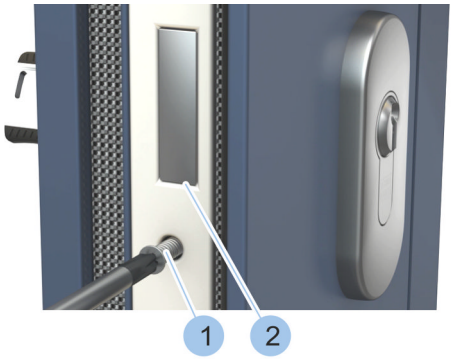

Rys. 29: Dokręcanie śruby mocującej

5. **PORADA!**
   Ukośne wkręcenie śruby mocującej może spowodować szkody rzeczowe!

   Śrubę mocującą (1) należy wkręcić śrubokrętem w otwór wkładki prostopadle do czoła zamka.

6. **PORADA!**
   Zbyt duża siła dokręcania może spowodować szkody rzeczowe!

   Ręcznie (śrubokrętem) dokręcić śrubę mocującą (1).

   ⇨ Wkładka została zamontowana.

Wykonanie testu działania

7. Przy otwartych drzwiach wykonać zamknięcie zamka.

   ⇨ Rygiel (2) zamka wysuwa się.

8. Przy otwartych drzwiach wykonać odryglowanie zamka.

   ⇨ Rygiel (2) zamka wsuwa się.

4.5 Przygotowanie montażu wkładki

Skrócenie śruby mocującej wkładkę

PORADA!

Szkody rzeczowe w razie zbyt długiej śruby mocującej wkładkę!

Zbyt długa śruba mocująca może uszkodzić lub zniszczyć elementy drzwi, np. elementy szklane.

- Zmierzyć potrzebną długość śruby mocującej i ew. skrócić śrubę piłą do metalu, nie uszkadzając gwintu śruby ani otworu gwintowanego we wkładce.

PORADA!

Zwiększone niebezpieczeństwo włamania spowodowane przez niewłaściwe lub niewłaściwie zamontowane okucie z ochroną przed wyciągnięciem!

Okucia z ochroną przed wyciągnięciem zabezpieczają wkładkę przed próbą wyciągnięcia rdzenia podczas włamania. Niewłaściwe lub niewłaściwie zamontowane okucie z ochroną przed wyciągnięciem ograniczają bezpieczeństwo przeciwwłamaniowe.

- Jeśli mają być zamontowane okucia z ochroną przed wyciągnięciem, wcześniej należy skontaktować się z wyspecjalizowanym sprzedawcą, aby dobrać odpowiednie okucie z takim zabezpieczeniem.

Narzędzie specjalne:
- Piła do metalu
- Miarka ze skalą milimetrową

Pomiar długości śruby mocującej

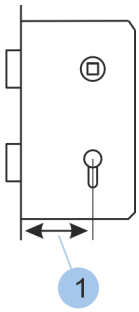

Rys. 30: Pomiar odległości osi wkładki od czoła zamka

1. *Wkładki są dostarczane ze standardową śrubą mocującą o długości 85 mm.*

   Zmierzyć odległość osi wkładki od czoła zamka (1).
2. Do zmierzonej odległości (1) dodać 1 cm.
3. **PORADA!**

   Szkody rzeczowe w razie uszkodzenia gwintu śruby mocującej!

   Ew. skrócić dołączoną śrubę mocującą do ustalonej długości, nie uszkadzając jej gwintu.

Zabierak wkładki można przestawiać do 8 pozycji.

Aby przygotować montaż wkładki, można ustawić zabierak w żądanej pozycji.

Narzędzie specjalne:

- Element zwalniający (np. odgięty spinacz biurowy)

Przestawianie zabieraka

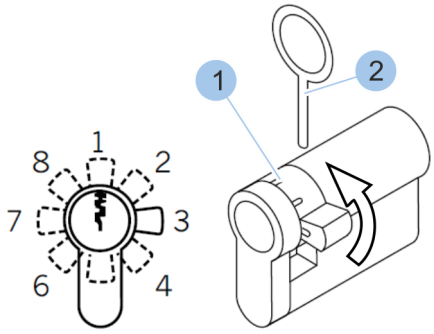

Rys. 31: Przestawianie zabieraka

1. Nacisnąć trzpień naciskowy (1) za pomocą elementu zwalniającego (2).
2. Obrócić zabierak.
   ⇨ Trzpień naciskowy samoczynnie zatrzaśnie się.
3. **PORADA!**
   Ograniczone bezpieczeństwo przeciwwłamaniowe w razie nieprawidłowo ustawionego zabieraka!

Kroki 1 i 2 powtórzyć, aż do ustawienia zabieraka w żądanej pozycji. Po operacji zamykania zamontowanej wkładki zabierak musi być po stronie zawiasów drzwiowych.

4.6 Montaż wkładki typu 01, 02, 04, 04 MK i 05

Następujące typy wkładek montuje się w ten sam sposób, co typ 01:

- *Typ 02*
- *Typ 04*
- *Typ 04 MK*
- *Typ 05*

Typ 04 i typ 04 MK można z powodu gałki montować tylko od wewnątrz.

Typ 05 ma stronę wkładki z wyłącznie mechaniczną funkcją. Można ją rozpoznać po czerwonym oznaczeniu poniżej otworu na klucz. Podczas montażu ta strona musi być skierowana do wewnątrz.

Montaż wkładki typ 01

Wymagania:

- Stara wkładka została wymontowana.
  - *Rozdział 4.1 „Demontaż starej wkładki” na stronie 43*
- Nowa wkładka została dobrana odpowiednio do typu i wymiarów.
  - *Rozdział 4.2 „Ustalenie typu wkładki” na stronie 43*
  - *Rozdział 4.3 „Ustalenie długości wkładki” na stronie 44*
- Śruba mocująca wkładkę została sprawdzona i w razie potrzeby skrócona.
  - *Rozdział 4.5 „Przygotowanie montażu wkładki” na stronie 49*

Osadzanie wkładki

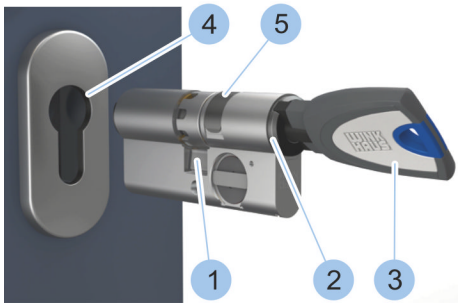

Rys. 32: Osadzanie wkładki

1. Wsunąć klucz (3) do otworu we wkładce (2).
2. Przesunąć zabierak (1) do pozycji zerowej poprzez obrót klucza (3).
3.

> **PORADA!**
> Szkody rzeczowe spowodowane przez siłowe umieszczenie wkładki i jej nieprawidłowy montaż!

Wkładkę z ochroną przeciwmagnetyczną (5) włożyć do zewnętrznej strony w kanał profilowy (4). W razie zakleszczenia wkładki ostrożnie poruszać kluczem i wsunąć wkładkę. W razie problemów skontaktować się ze specjalistyczną firmą.

Ustawienie zabieraka

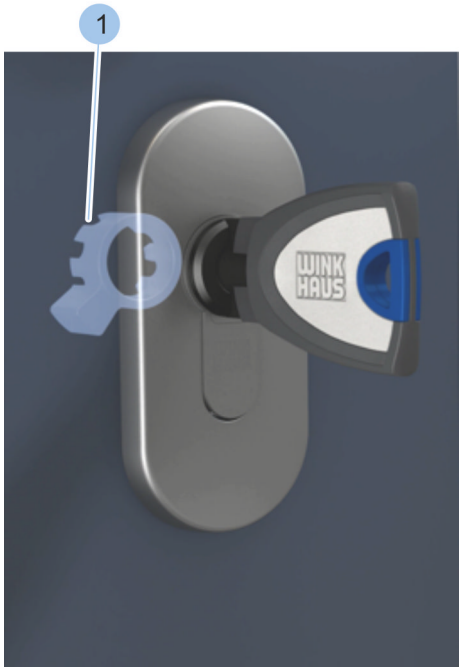

Rys. 33: Ustawienie zabieraka

4.

PORADA!
Ograniczone bezpieczeństwo przeciwwłamaniowe w razie nieprawidłowo ustawionego zabieraka!

Obrócić klucz do pozycji pionowej.

⇨ Zabierak (1) jest zwrócony w kierunku strony z zawiasami drzwiowymi.

↳ *„Przegląd i objaśnienie pojęć" na stronie 42*

Mocowanie wkładki

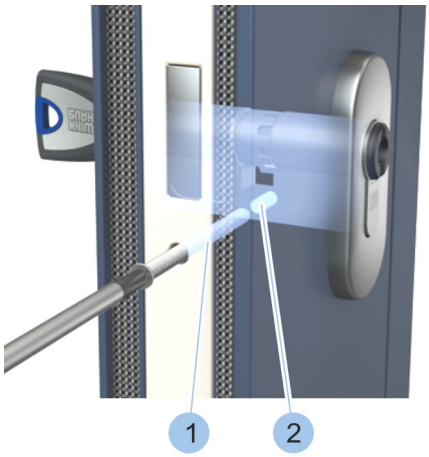

Rys. 34: Wkręcenie śruby mocującej wkładkę

5.

PORADA!
Szkody rzeczowe spowodowane przez skośnie wkręconą śrubę mocującą!

Śrubę mocującą (1) należy wkręcić śrubokrętem w otwór wkładki prostopadle do czoła zamka (2).

6.

PORADA!
Zbyt duża siła dokręcania może spowodować szkody rzeczowe!

Ręcznie (śrubokrętem) dokręcić śrubę mocującą (1).

⇨ Wkładka została zamontowana.

Wykonanie testu działania

Rys. 35: Zamykanie wkładki

7. Przy otwartych drzwiach wykonać zamknięcie zamka.
   ⇨ Rygiel (1) zamka wysuwa się.
8. Przy otwartych drzwiach wykonać odryglowanie zamka.
   ⇨ Rygiel (1) zamka wsuwa się.

4.7 Montaż wkładki typu 21 i 22

Następujący typ wkładki montuje się w ten sam sposób, co typ 21:

- *Typ 22*

Wymagania:

- Stara wkładka została wymontowana.
  - *Rozdział 4.1 „Demontaż starej wkładki” na stronie 43*
- Nowa wkładka została dobrana odpowiednio do typu i wymiarów.
  - *Rozdział 4.2 „Ustalenie typu wkładki” na stronie 43*
  - *Rozdział 4.3 „Ustalenie długości wkładki” na stronie 44*
- Śruba mocująca wkładkę została sprawdzona i w razie potrzeby skrócona.
  - *Rozdział 4.5 „Przygotowanie montażu wkładki” na stronie 49*

Osadzanie wkładki

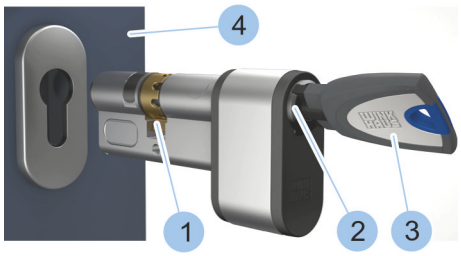

Rys. 36: Osadzanie wkładki

1. Wsunąć klucz (3) do otworu we wkładce (2) po stronie komory na baterię.
2. Przesunąć zabierak (1) do pozycji zerowej poprzez obrót klucza (3).

3.

PORADA!
Szkody rzeczowe spowodowane przez siłowe osadzanie wkładki!

Wkładkę wsunąć od wewnętrznej strony drzwi (4). W razie zakleszczenia wkładki ostrożnie poruszać kluczem i wsunąć wkładkę. W razie problemów skontaktować się ze specjalistyczną firmą.

Ustawienie zabieraka

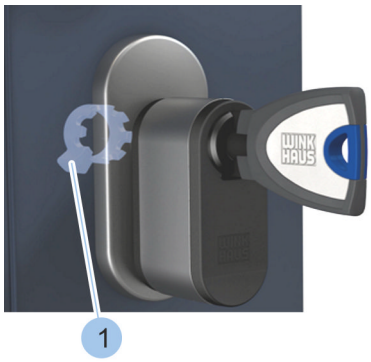

Rys. 37: Ustawienie zabieraka

4.

PORADA!
Ograniczone bezpieczeństwo przeciwwłamaniowe w razie nieprawidłowo ustawionego zabieraka!

Obrócić klucz do pozycji pionowej.

⇨ Zabierak (1) jest zwrócony w kierunku strony z zawiasami drzwiowymi.

↳ *„Przegląd i objaśnienie pojęć" na stronie 42*

Mocowanie wkładki

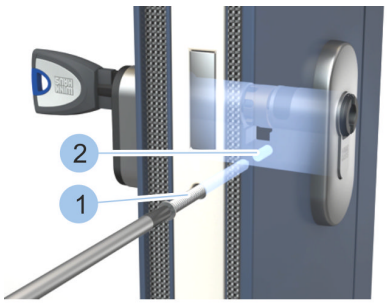

Rys. 38: Mocowanie wkładki

5.

PORADA!
Ukośne wkręcenie śruby mocującej może spowodować szkody rzeczowe!

Śrubę mocującą (1) należy wkręcić śrubokrętem w otwór wkładki prostopadle do czoła zamka (2).

6.

PORADA!
Zbyt duża siła dokręcania może spowodować szkody rzeczowe!

Ręcznie (śrubokrętem) dokręcić śrubę mocującą wkładkę (1).

⇨ Wkładka została zamontowana.

Wykonanie testu działania

Rys. 39: Wykonanie testu działania

7. Przy otwartych drzwiach wykonać zamknięcie zamka.
   ⇨ Rygiel (1) zamka wysuwa się.
8. Przy otwartych drzwiach wykonać odryglowanie zamka.
   ⇨ Rygiel (1) zamka wsuwa się.

5 Instalacja aplikacji

Aplikacja jest bezpłatna!

Wymagania:

- Użytkownik jest zalogowany na portalu pobierania oprogramowania.
- Ustanowiono połączenie internetowe dla smartfona.

Instalowanie aplikacji na smartfonie

1. Otworzyć portal, z którego zostanie pobrane oprogramowanie.
2. Wyszukać wg hasła *„Winkhaus”*.
3. Pobrać aplikację blueCompact.
4. Zainstalować aplikację blueCompact.
5. W razie potrzeby zalogować się we właściwym portalu.
   ⇨ Aplikacja blueCompact zostanie wyświetlona na ekranie i można ją uruchomić.

Rys. 40: Kod QR dla App Store

Rys. 41: Kod QR dla sklepu Google Play

6 Zarządzanie systemem dostępowym

6.1 Inicjalizacja klucza Master

Zarządzanie komponentami systemu dostępowego odbywa się za pomocą klucza Master. W tym celu należy utworzyć/zainicjalizować jeden klucz aktywny jako Master.

Wymagania:

- Włączono połączenie Bluetooth na smartfonie.

Wybór klucza Master

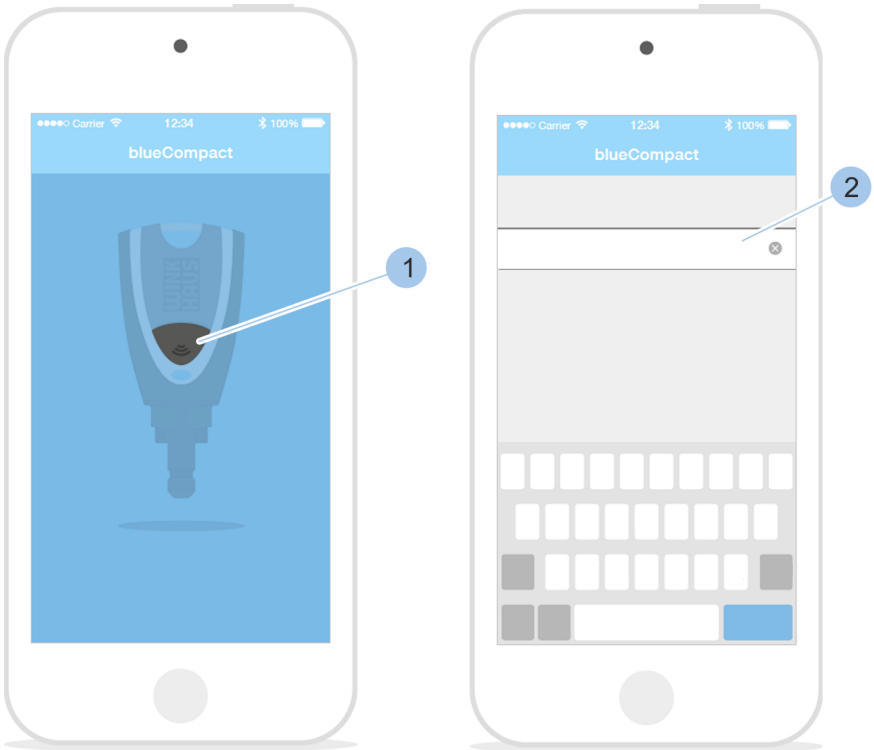

Rys. 42: Inicjalizacja klucza Master

1. Uruchomić aplikację.
2. Wybrać klucz aktywny, który będzie używany jako klucz Master.
3. Nacisnąć przycisk (1).
   ⇨ Klucz aktywny został aktywowany i połączony z aplikacją. Można wykonać inicjalizację klucza.
4. Wprowadzić i potwierdzić kod PUK (2).

Wprowadzanie hasła

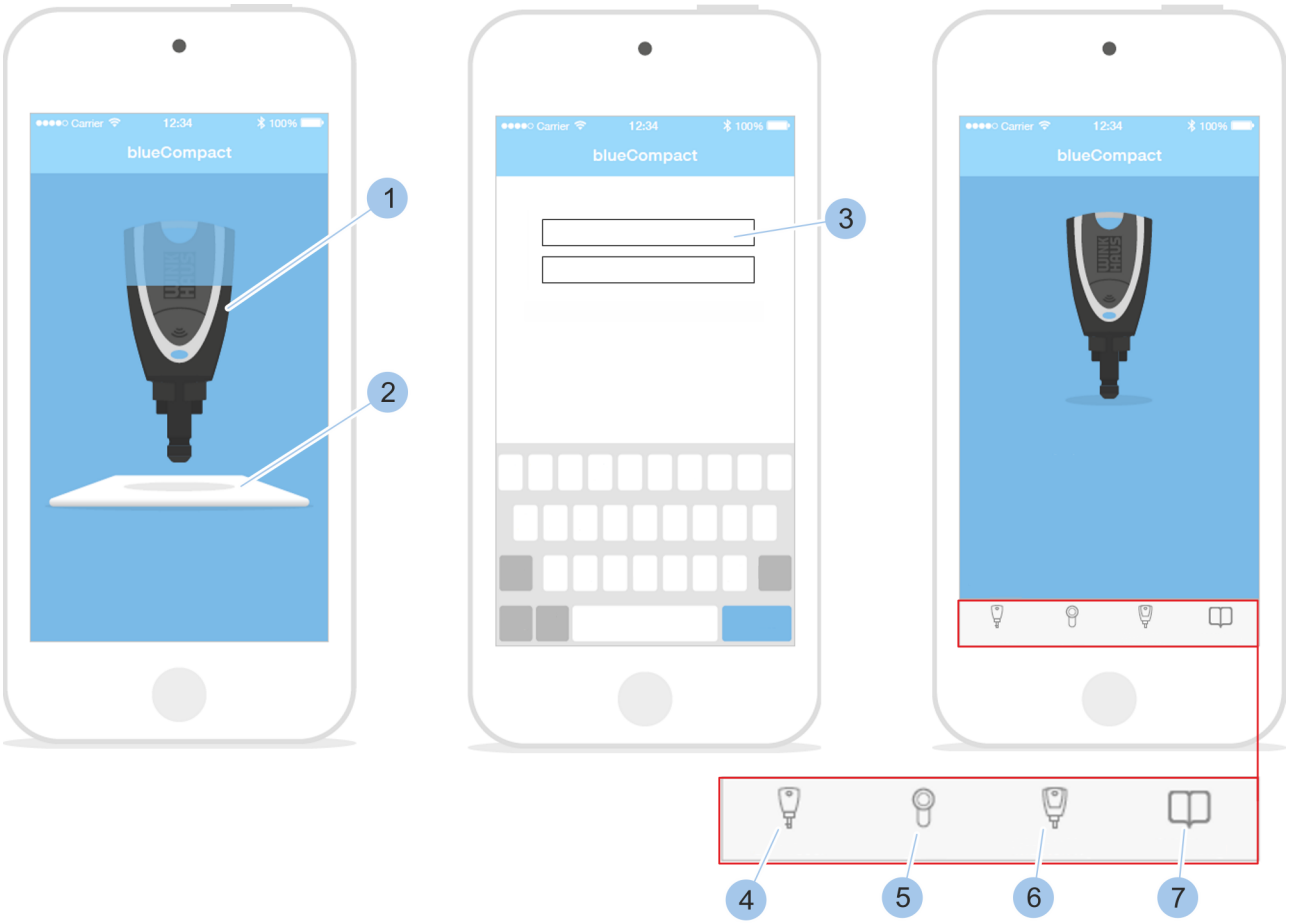

Rys. 43: Wprowadzanie hasła

5. Umieścić klucz Master (1) na środku karty aktywacyjnej (2).
6. Utworzyć i potwierdzić własne hasło (3).
   - ⇨ Klucz Master został aktywowany i na pasku menu można wywołać następujące opcje: *Menu kluczy* (4), *Menu wkładek* (5), *Menu klucz Master* (6) oraz *Instrukcje* (7).

6.2 Logowanie

Wymagania:

- Włączono połączenie Bluetooth na smartfonie.
- Klucz Master został zainicjalizowany.
  - *Rozdział 6.1 „Inicjalizacja klucza Master" na stronie 59*

Logowanie klucza Master

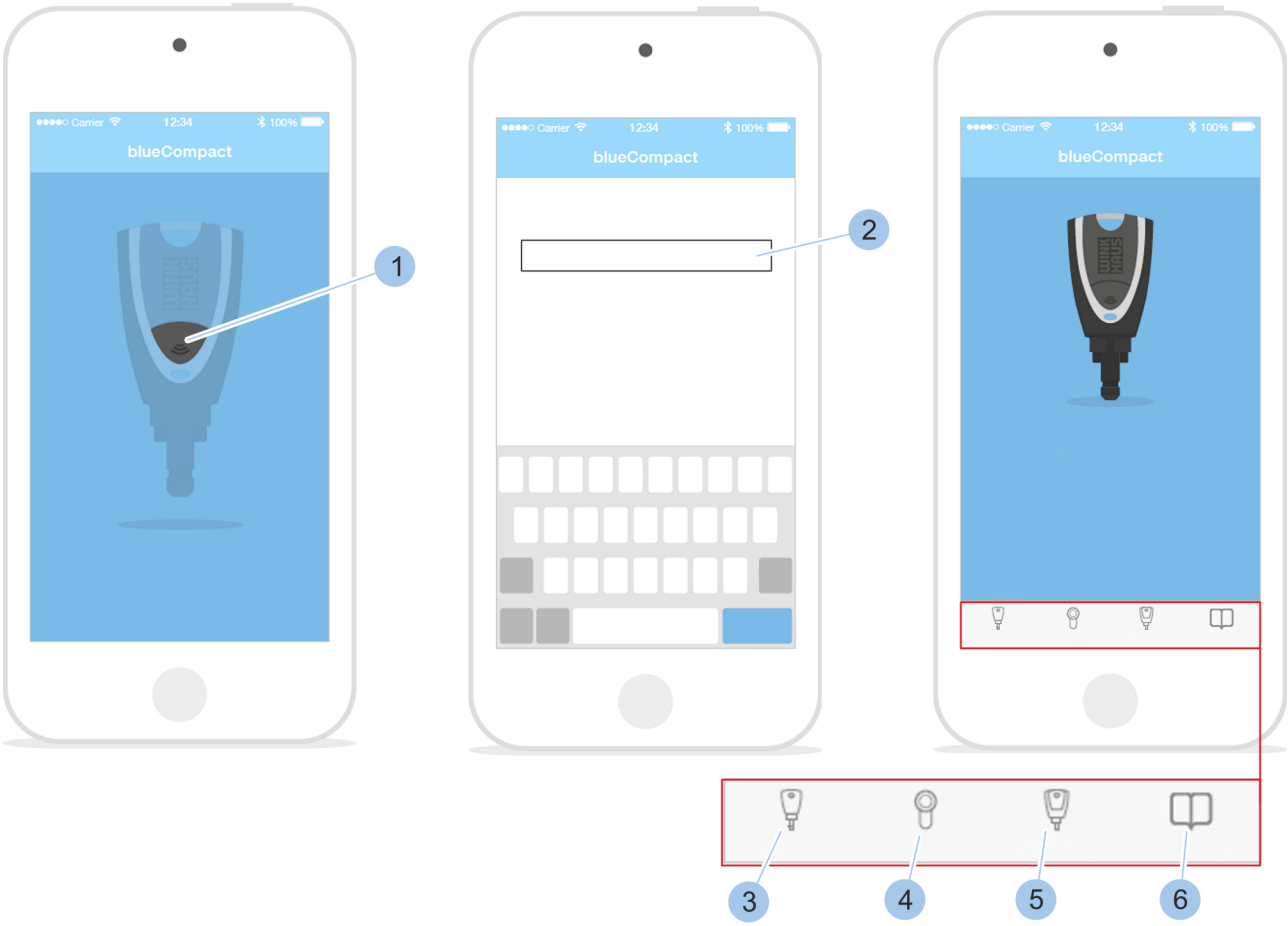

Rys. 44: Logowanie

1. Uruchomić aplikację.
2. Nacisnąć przycisk (1).
   ⇨ Klucz Master został aktywowany i połączony z aplikacją.
3. Wprowadzić i potwierdzić hasło (2).
4. Klucz Master został połączony z aplikacją i w pasku menu można wywołać następujące opcje: *Menu kluczy* (3), *Menu wkładek* (4), *Menu klucz Master* (5) oraz *Instrukcje* (6).

6.3 Dodawanie kluczy, zarządzanie kluczami

6.3.1 Dodawanie klucza do systemu dostępowego

Przyporządkowanie kluczy

Wymagania:

- Klucz Master został połączony z aplikacją.

Połączenie klucza z kluczem Master

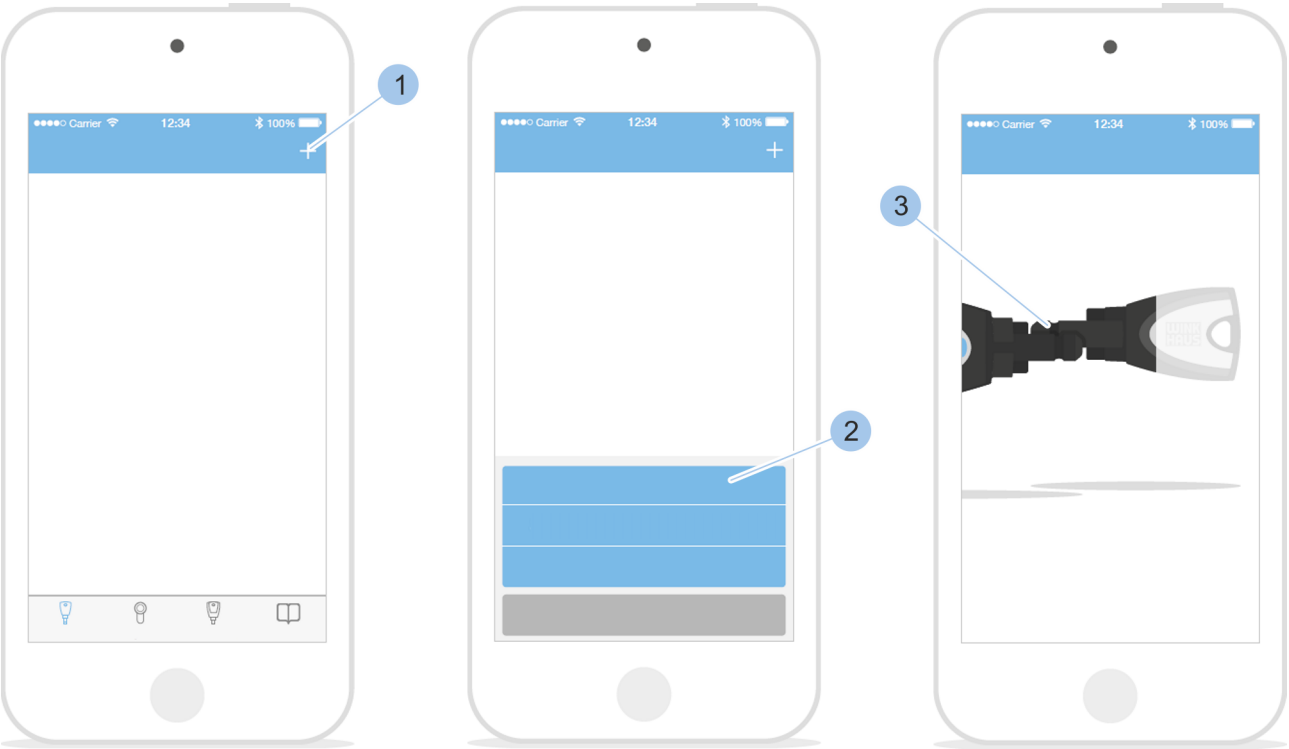

Rys. 45: Przyporządkowanie kluczy

1. Otworzyć *„Menu kluczy”*.
2. W *„Menu kluczy”* wybrać przycisk „+” (1).
3. Wybrać opcję *„Dodaj klucz”* (2).
4. Włożyć klucz Master i klucz do adaptera lub połączyć oba klucze ręcznie (3).

Wprowadzanie specyfikacji klucza

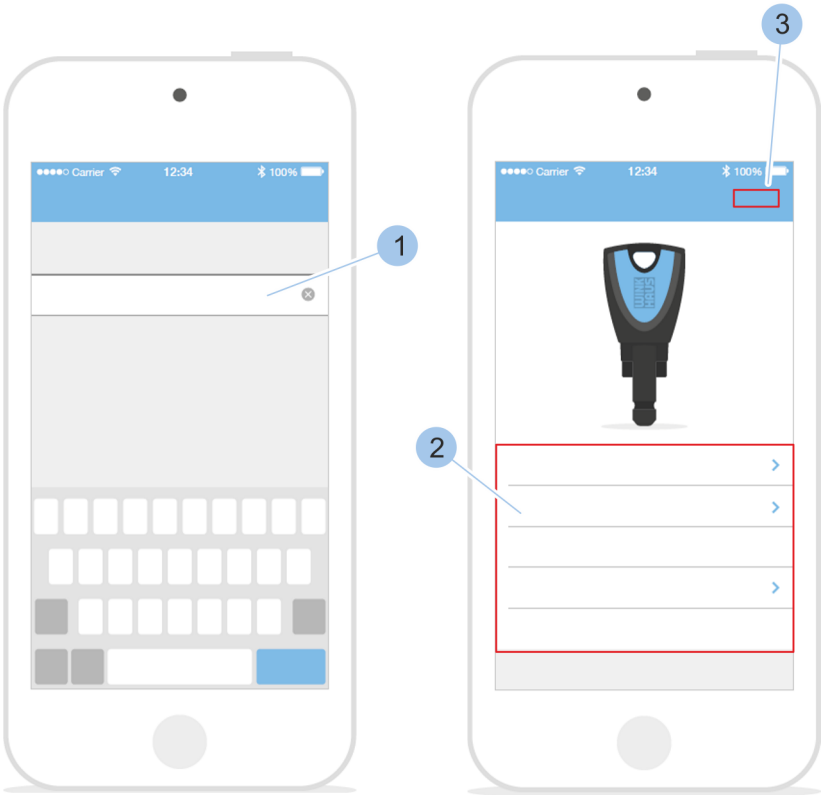

Rys. 46: Definiowanie nazwy klucza

5. Zdefiniować nazwę klucza (1).
6. Sprawdzić dane (2) dot. klucza.
7. Potwierdzić dane (3).
   ⇨ Klucz został dodany do systemu dostępowego.

6.3.2 Zarządzanie kluczami

Wymagania:

- Użytkownik jest w *Menu kluczy*.

Wybór klucza

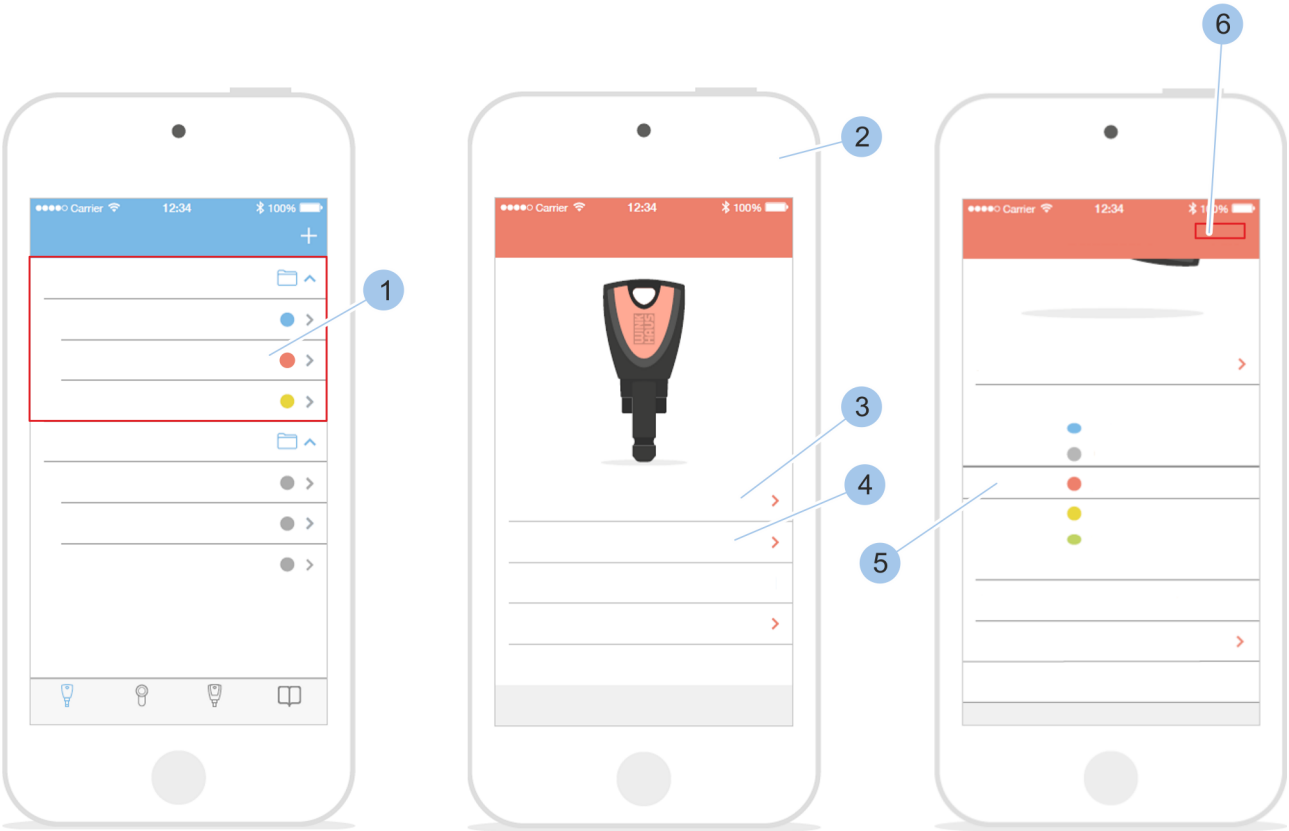

Rys. 47: Zarządzanie kluczami

1. *Grupy kluczy ułatwiają administrowanie kluczami. Grupy kluczy mogą zawierać klucze dla określonych grup osób, np. dla rodziny lub pracowników firmy.*

   Wybrać klucz (1).

   ⇨ Zostaną wyświetlone szczegóły klucza (2).
2. Wybrać na ekranie nazwę klucza (3).
3. Zmienić nazwę klucza.
4. Wybrać kolor klucza (4).
5. Wybrać kolor (5) klucza.
6. Potwierdzić dane (6).

6.3.3 Identyfikowanie kluczy

Jeśli nie jest wiadome, o który klucz chodzi lub jakie uprawnienia dostępowe posiada, można skorzystać z funkcji identyfikowania klucza. Po identyfikacji zostaną wyświetlone informacje dotyczące klucza.

Wymagania:

- Klucz Master został połączony z aplikacją.

Wyświetlanie kluczy

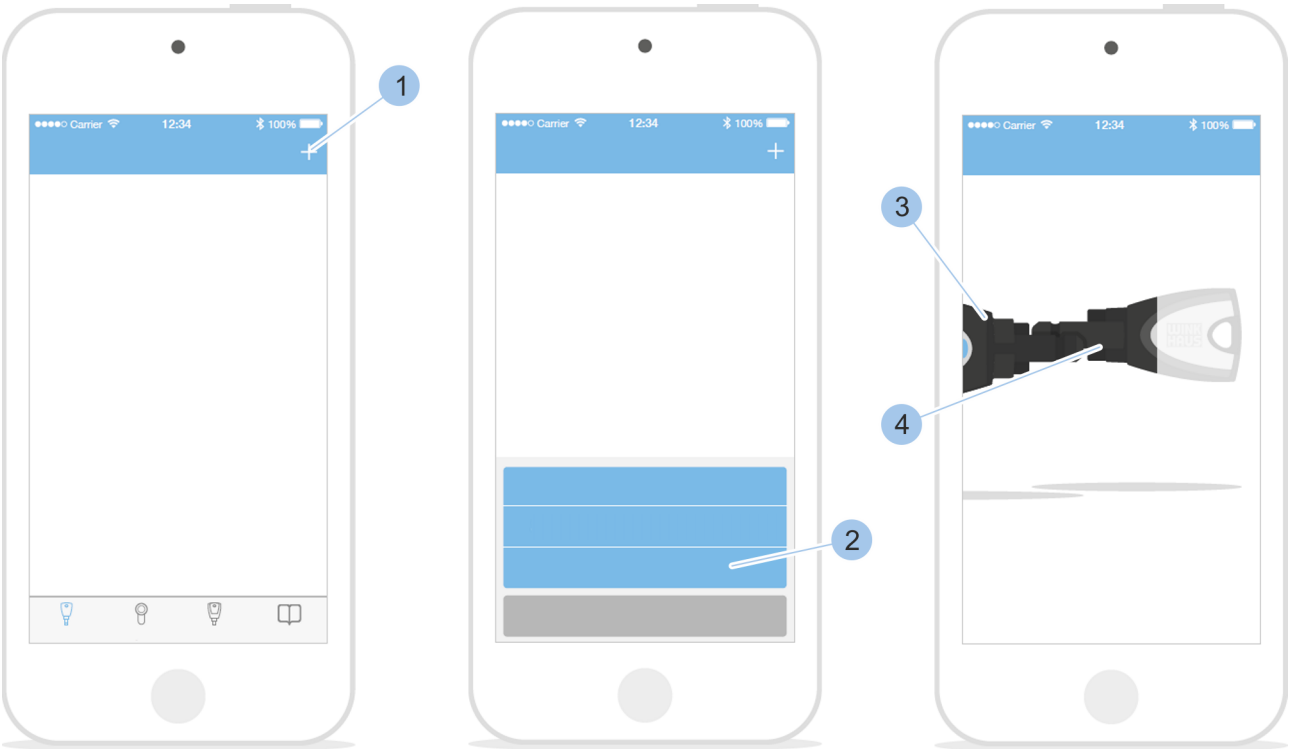

Rys. 48: Identyfikowanie kluczy

1. Otworzyć *„Menu kluczy”*.
2. W *„Menu kluczy”* wybrać przycisk „+” (1).
3. Wybrać opcję „Identyfikuj klucz” (2).
4. Włożyć klucz Master (3) i klucz (4) do adaptera lub połączyć oba klucze ręcznie.
   ⇨ Po odczytaniu klucza zostanie wyświetlona jego specyfikacja.

6.3.4 Usuwanie klucza

Wymagania:

- Użytkownik jest w *Menu kluczy*.
- Klucz nie ma uprawnień dostępowych.
  - *Rozdział 6.4.5 „Przypisywanie i anulowanie uprawnień dostępowych" na stronie 71*

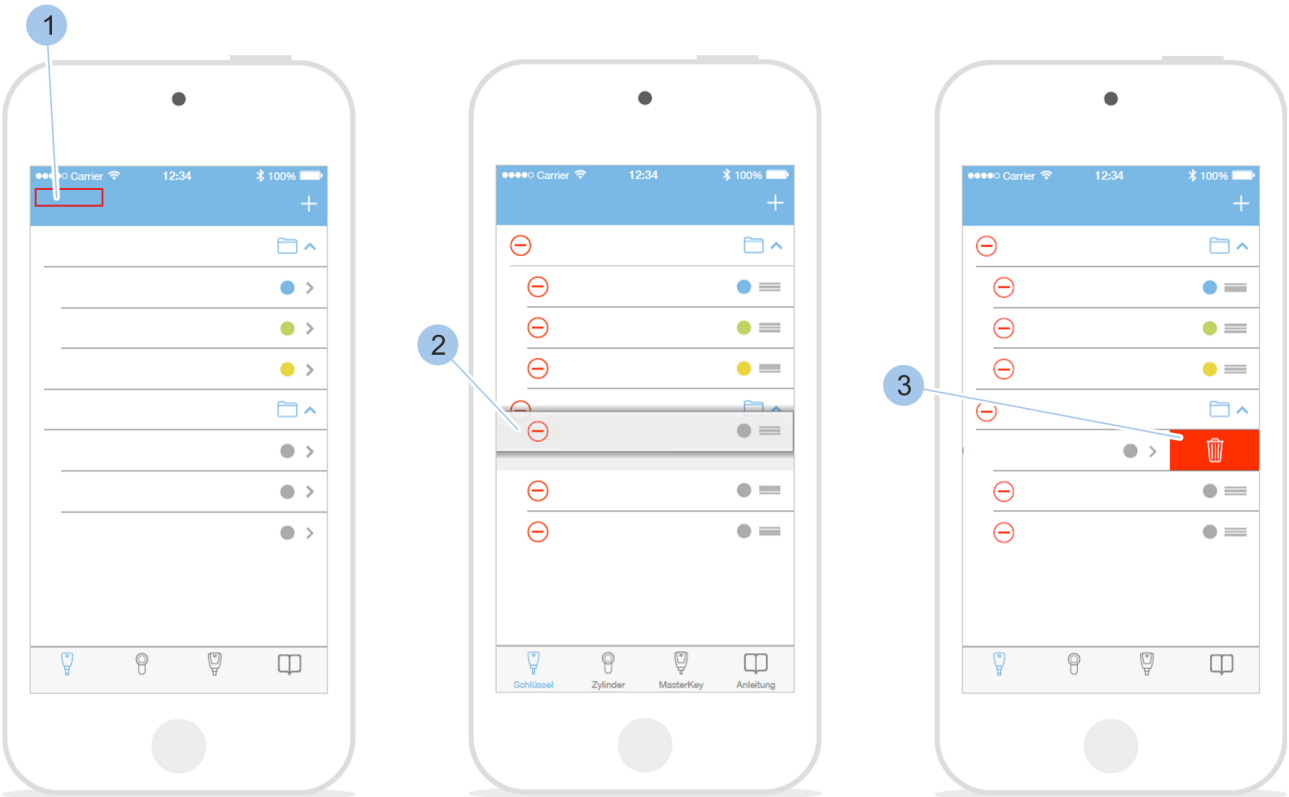

Rys. 49: Zarządzanie kluczami

1. Wybrać opcję *„Edytuj"* (1).
2. Na ekranie, w wierszu klucza (2), który ma zostać usunięty, przesunąć palcem w lewo.
   ⇨ Zostanie wyświetlony przycisk (3) usuwania klucza.
3. Wybrać przycisk (3).
   ⇨ Klucz zostanie usunięty.

6.4 Dodawanie wkładek, zarządzanie wkładkami

6.4.1 Dodawanie wkładki do systemu dostępowego

Wymagania:

- Klucz Master został połączony z aplikacją.

Połączenie wkładki z kluczem Master

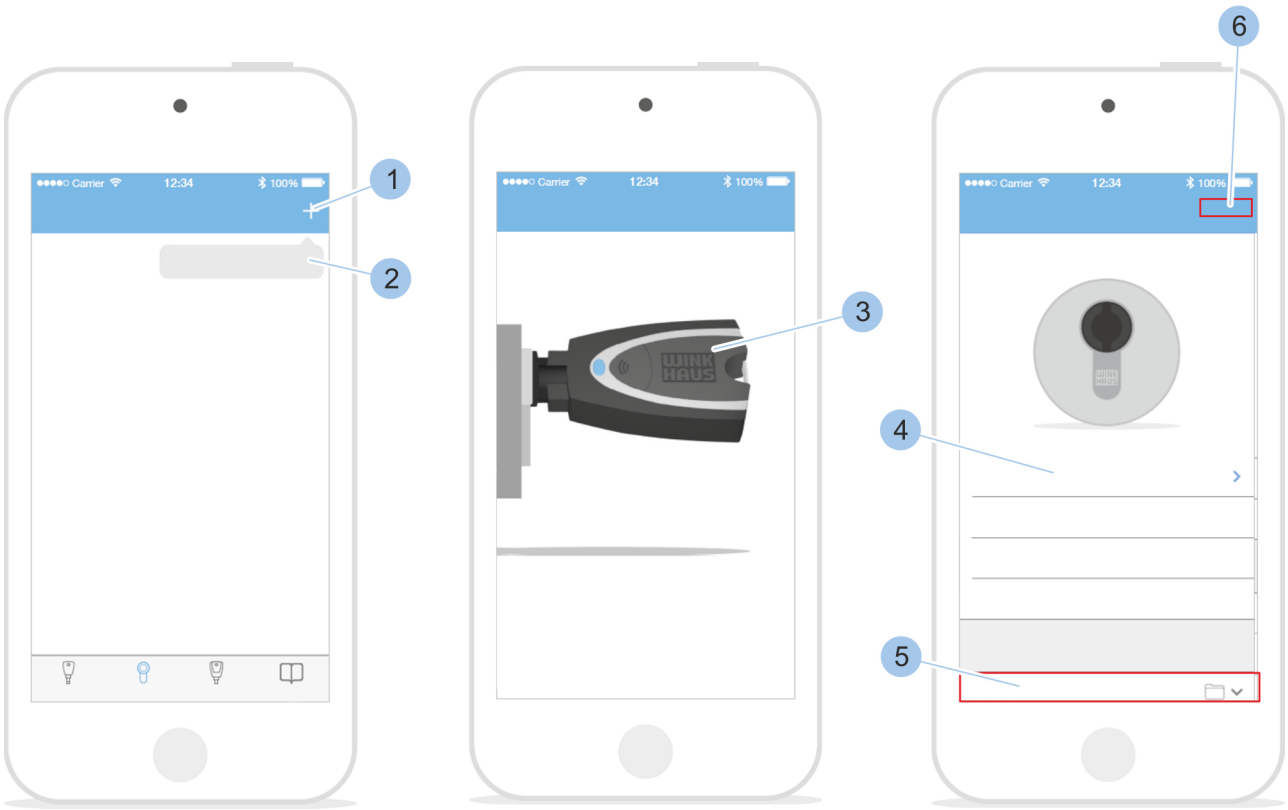

Rys. 50: Dodawanie wkładki

Wprowadzanie specyfikacji wkładki

1. Otworzyć *„Menu wkładek”*.
2. W *„Menu wkładek”* wybrać przycisk „+” (1).
3. Wybrać opcję *„Dodaj nową wkładkę”* (2).
4. Włożyć klucz Master (3) do wkładki.
5. Zdefiniować nazwę wkładki (4).
6. Przypisać uprawnienia dostępu (5).
7. Potwierdzić dane (6).

6.4.2 Zmiana nazwy wkładki

Wymagania:

- Klucz Master został połączony z aplikacją.
- Użytkownik jest w *Menu wkładek*.

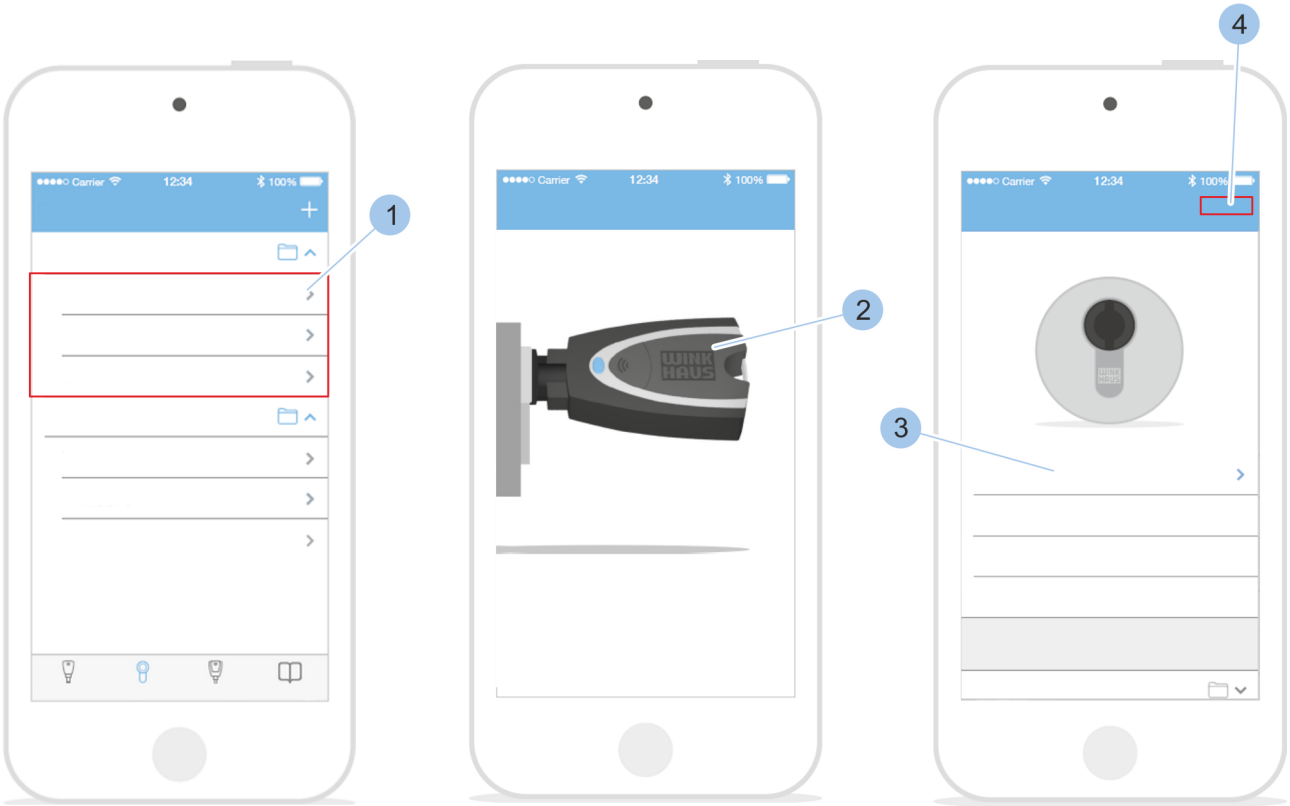

Rys. 51: Wybór wkładki

1. Wybrać wkładkę (1).
2. Włożyć klucz Master (2) do wkładki.
   ⇨ Klucz Master (2) zostanie połączony z wkładką.
3. Wybrać na ekranie nazwę wkładki (3).
4. Zmienić nazwę wkładki.
5. Potwierdzić dane (4).

6.4.3 Identyfikowanie wkładki

Jeśli nie jest wiadome, o którą wkładkę chodzi, można skorzystać z funkcji identyfikowania wkładki. Po identyfikacji zostaną wyświetlone informacje dotyczące wkładki.

Wymagania:

- Klucz Master został połączony z aplikacją.

Wyświetlanie wkładki

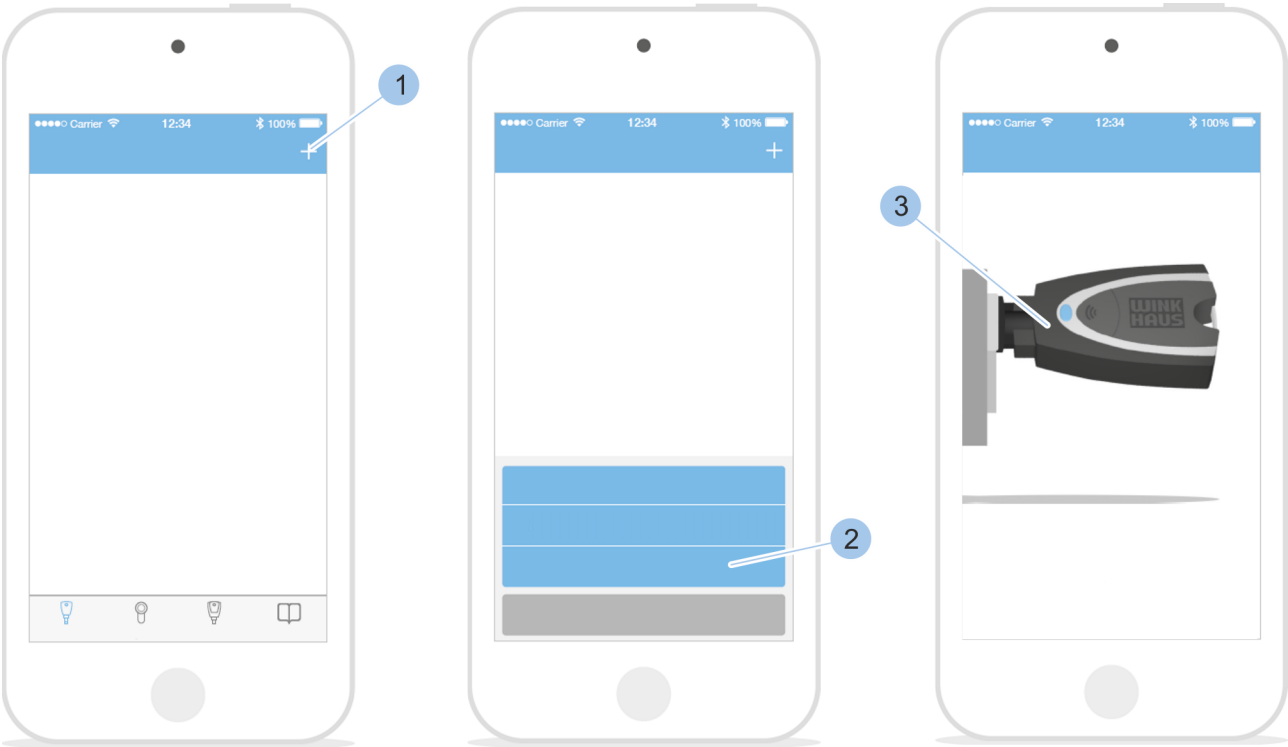

Rys. 52: Identyfikowanie wkładki

1. Otworzyć *„Menu wkładek”*.
2. W *„Menu wkładek”* wybrać przycisk „+” (1).
3. Wybrać opcję „Identyfikuj wkładkę” (2).
4. Włożyć klucz Master (3) do wkładki.
   ⇨ Po odczytaniu wkładki zostanie wyświetlona jej specyfikacja.

6.4.4 Kontrola stanu baterii we wkładce

Wymagania:

- Klucz Master został połączony z aplikacją.
- Użytkownik jest w *Menu wkładek*.

Wywołanie przeglądu wkładki

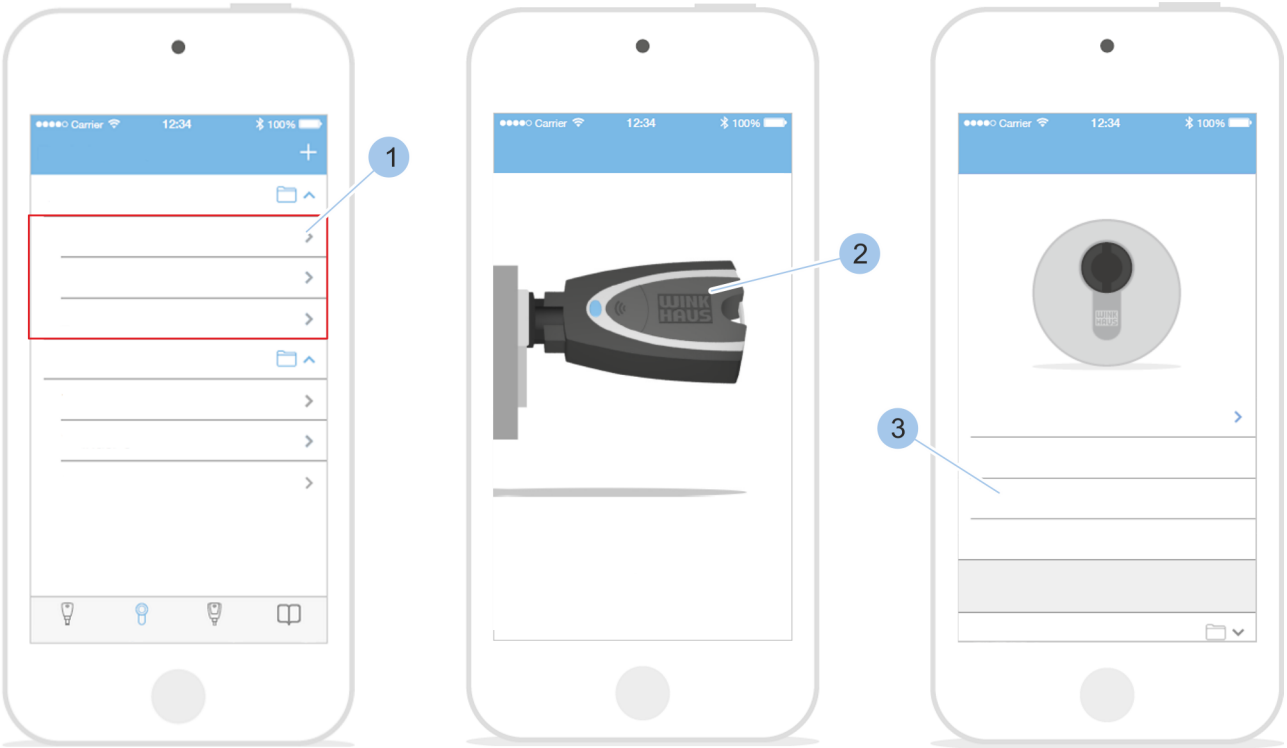

Rys. 53: Kontrolowanie stanu baterii we wkładce

1. Wybrać wkładkę (1).
2. Włożyć klucz Master (2) do wkładki.
   ⇨ Klucz Master (2) zostaje połączony z wkładką i wyświetla się ekran przeglądu wkładki.
3. Skontrolować stan baterii we wkładce (3). W razie stanu baterii „zły” lub „do wymiany” baterię należy wymienić.

   Rozdział 9.2 „Wymiana baterii” na stronie 98

6.4.5 Przypisywanie i anulowanie uprawnień dostępowych

Wymagania:

- Klucz Master został połączony z aplikacją.
- Użytkownik jest w *Menu wkładek*.

Połączenie klucza Master z wkładką

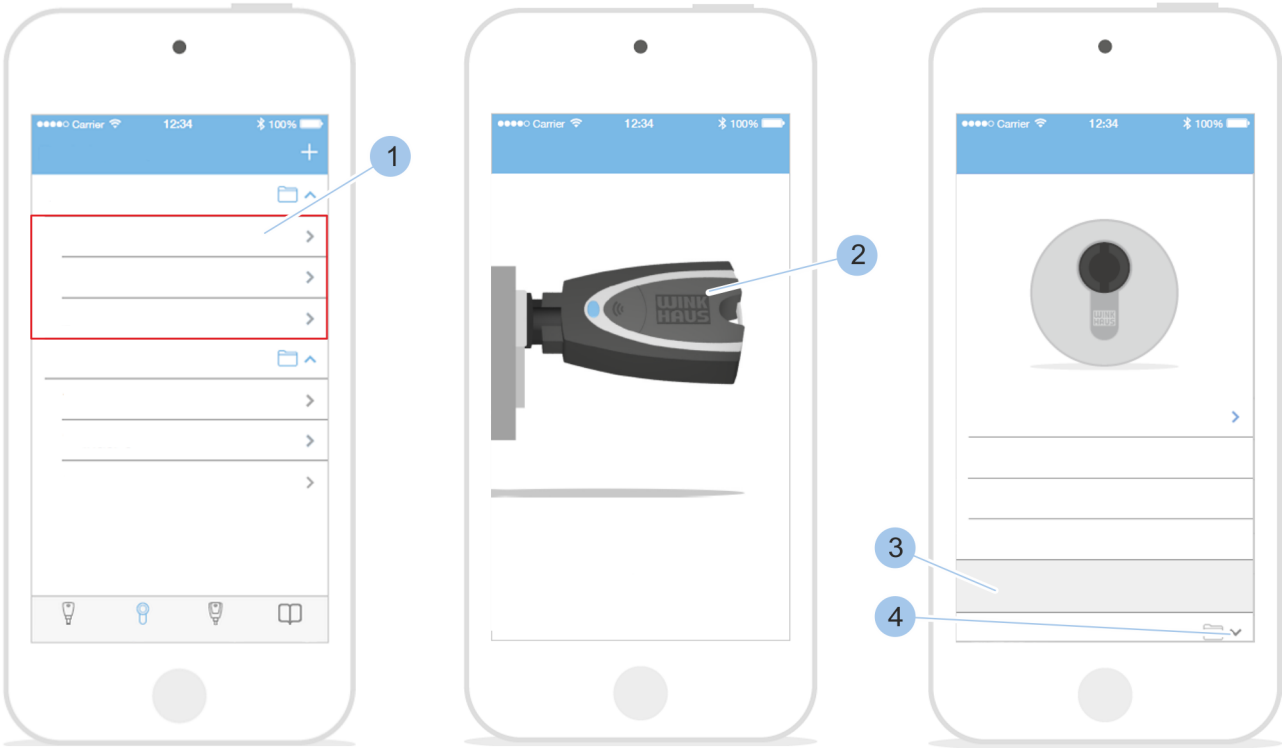

Rys. 54: Wybór wkładki

1. Wybrać wkładkę (1).
2. Włożyć klucz Master (2) do wkładki.
   ⇨ Klucz Master (2) zostaje połączony z wkładką i wyświetla się ekran przeglądu wkładki.

Zarządzanie uprawnieniami dostępowymi

3. W sekcji *„Uprawnienia dostępu”* (3) wybrać żądaną grupę kluczy (4).

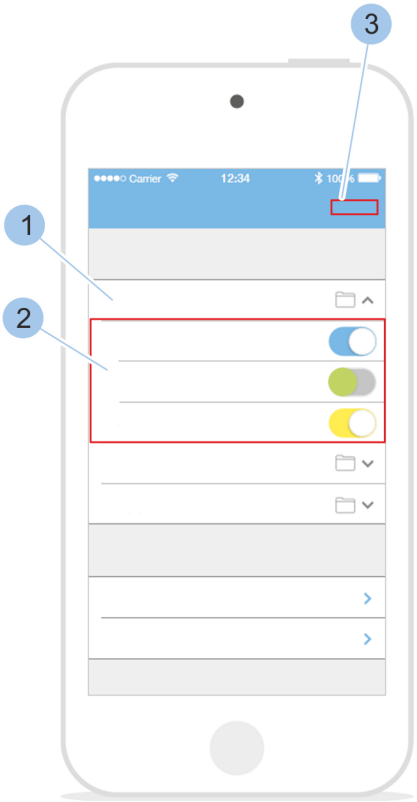

Rys. 55: Zarządzanie uprawnieniami dostępowymi

⇨ Zostaną wyświetlone klucze (2) danej grupy kluczy (1).

4. Przypisać lub anulować uprawnienia dostępowe dla kluczy (2).

5. Potwierdzić zmiany w sekcji *„Uprawnienia dostępu”* (3).

6.4.6 Usuwanie wkładki z systemu dostępowego

Wymagania:

- Klucz Master został połączony z aplikacją.
- Użytkownik jest w *Menu wkładek*.

Połączenie klucza Master z wkładką

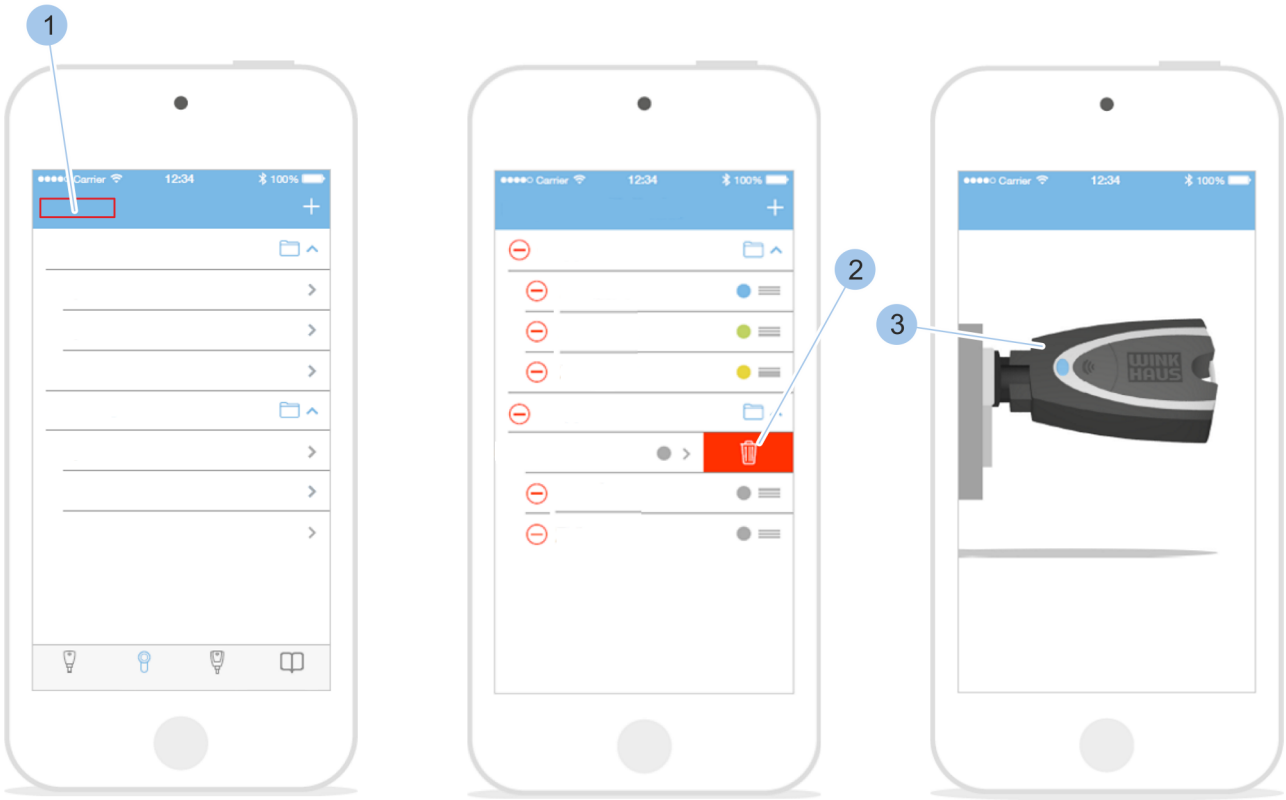

Rys. 56: Wybór wkładki

1. Wybrać opcję *„Edytuj”* (1).
2. Na ekranie, w wierszu wkładki, która ma zostać usunięta, przesunąć palcem w lewo.
   ⇨ Zostanie wyświetlony przycisk (2) usuwania wkładki.
3. Wybrać przycisk (2).
4. Włożyć klucz Master (3) do wkładki.

Usuwanie wkładki

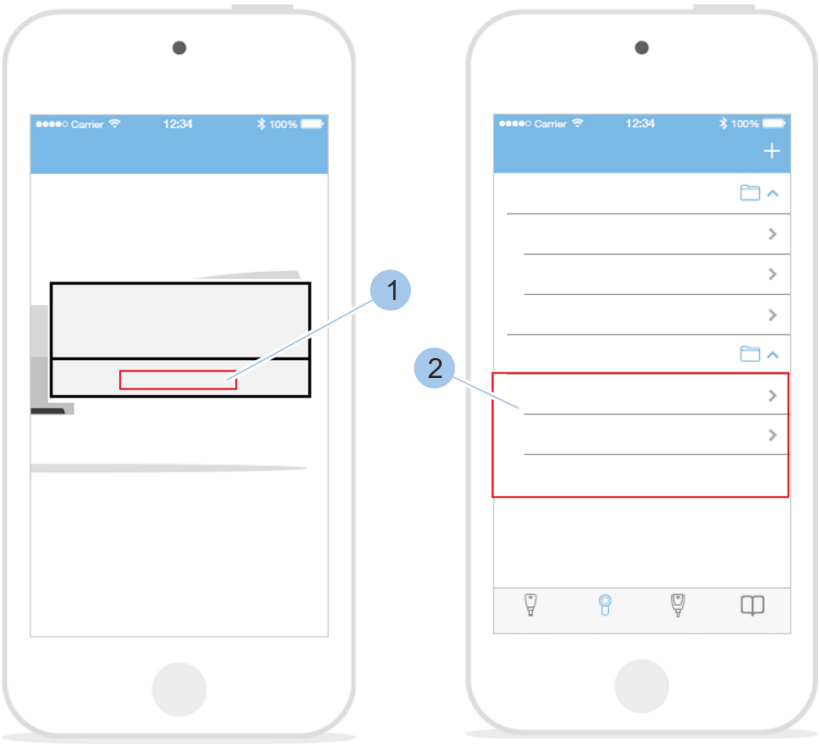

Rys. 57: Usuwanie wkładki

5. Potwierdzić komunikat przyciskiem *„OK"* (1).
   ⇨ Wkładka została usunięta (2).

Usuwanie uszkodzonej wkładki z systemu

Uszkodzone wkładki należy usunąć z systemu. W razie usterek elektronicznych usunięcie można wykonać bez połączenia z kluczem Master.

6.5 Wyświetlanie i przesyłanie rejestru wejść

W pamięci wkładki zapisywany jest rejestr 2000 ostatnich użyć. To oznacza, że po przekroczeniu 2000 wpisów najstarsze będą nadpisywane przez najnowsze.

Wymagania:

- Klucz Master został połączony z aplikacją.
- Użytkownik jest w *Menu wkładek*.

Połączenie klucza Master z wkładką

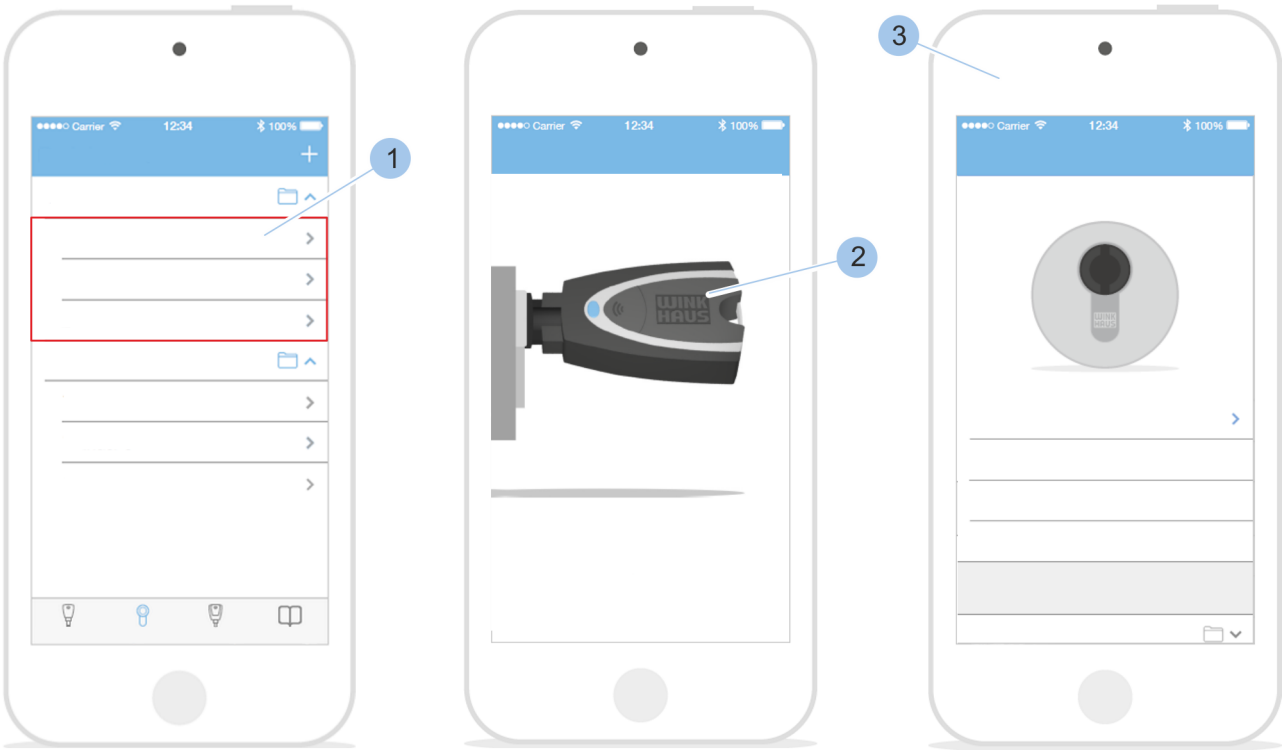

Rys. 58: Wyświetlanie rejestru wejść

1. Wybrać wkładkę (1).
2. Włożyć klucz Master (2) do wkładki.
   ⇨ Klucz Master (2) zostaje połączony z wkładką i wyświetla się ekran przeglądu wkładki (3).

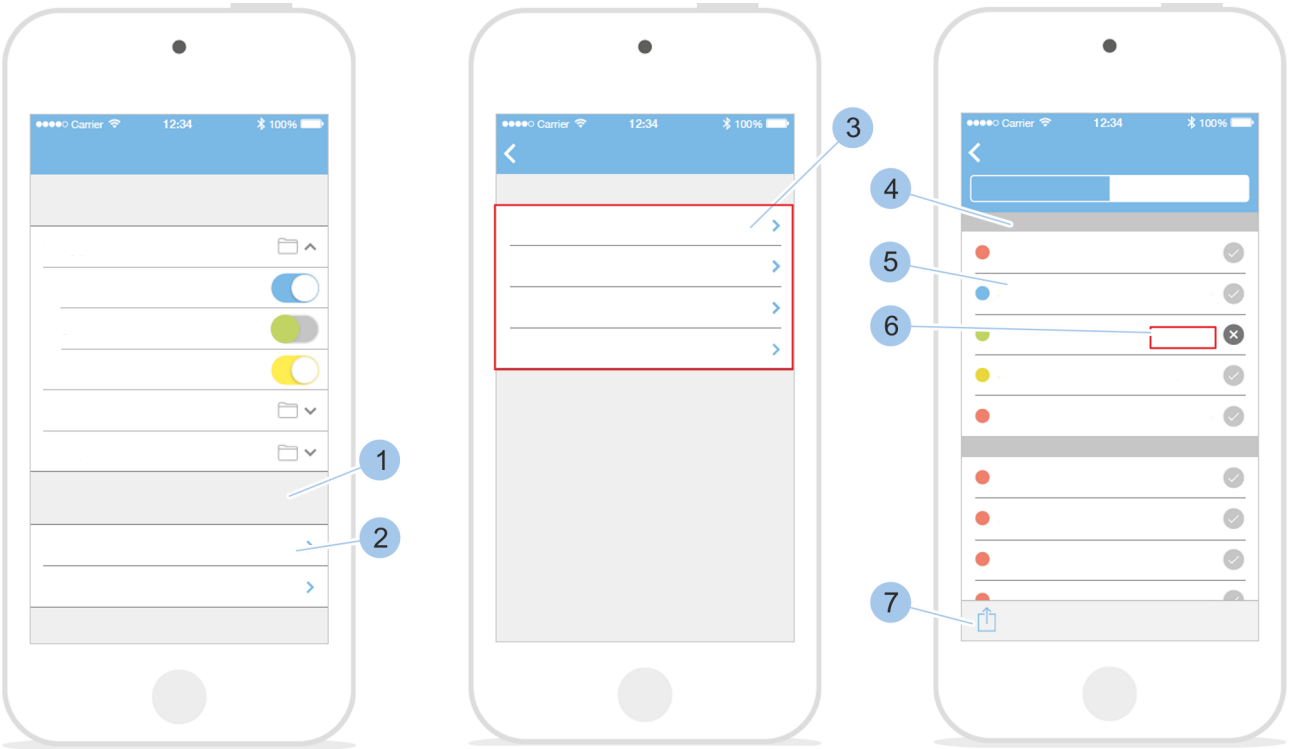

Rys. 59: Wywołanie ekranu rejestru wejść

3. W sekcji *„Inne opcje”* (1) wybrać opcję *„Rejestr wejść”* (2).

   ⇨ Pojawi się wybór interwałów (3) zdarzeń dot. zamykania.

4. Wybrać żądany interwał.

5. Zostanie wyświetlony rejestr wejść z odpowiednim kluczem (5), datą (4) i godziną (6).

Przesyłanie rejestru wejść

6. Wybrać przycisk *„Przycisk udostępniania”* (7).

   ⇨ Rejestr wejść można przesyłać podobnie jak plan dostępów.

   ↳ Rozdział 6.7.1 „Ręczne przesyłanie planu dostępów” na stronie 79 – ↳ Rozdział 6.7.2 „Przypomnienie o zmianie planu dostępów” na stronie 80

6.6 Wywołanie ekranu informacji o systemie

W informacja o systemie można znaleźć następujące dane:

- *Stan baterii klucza Master*
- *Wersja firmware w kluczu Master*
- *Liczba wkładek*
- *Liczba kluczy*

Wymagania:

- Klucz Master został połączony z aplikacją.

Przeglądanie informacji o systemie

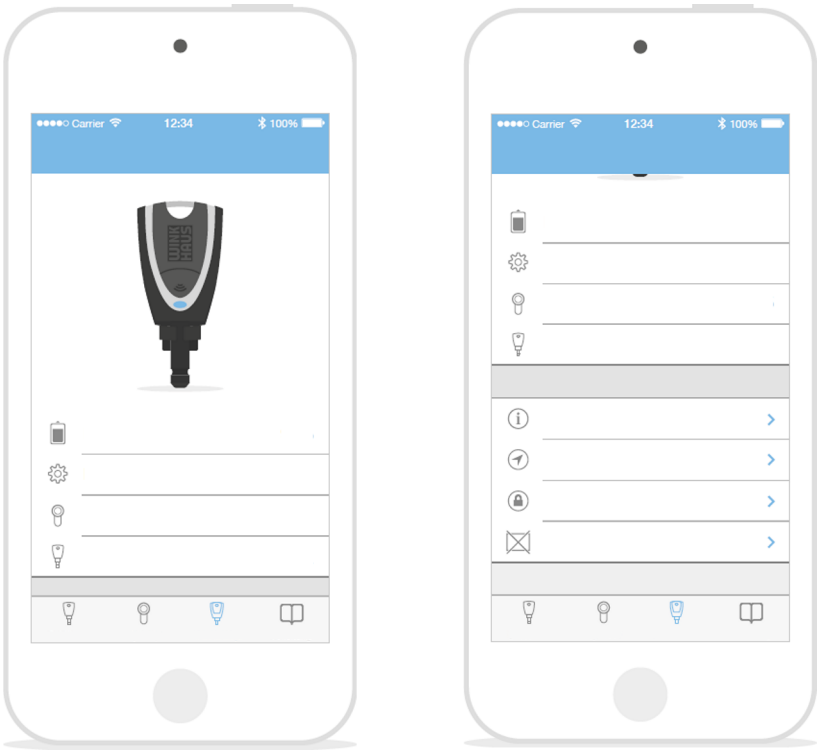

Rys. 60: Informacje o systemie

Menu klucz Master otworzyć.

⇨ W *Menu klucz Master* zostaną wyświetlone informacje dot. systemu.

6.7 Wywołanie i przesyłanie planu dostępów

Plan dostępów zawiera przegląd uprawnień dostępowych, łącznie z grupą kluczy, kluczem, grupą wkładek i wkładką.

Wymagania:

- Klucz Master został połączony z aplikacją.
- Użytkownik jest w *„Menu klucz Master”*.

Wywołanie przeglądu systemu

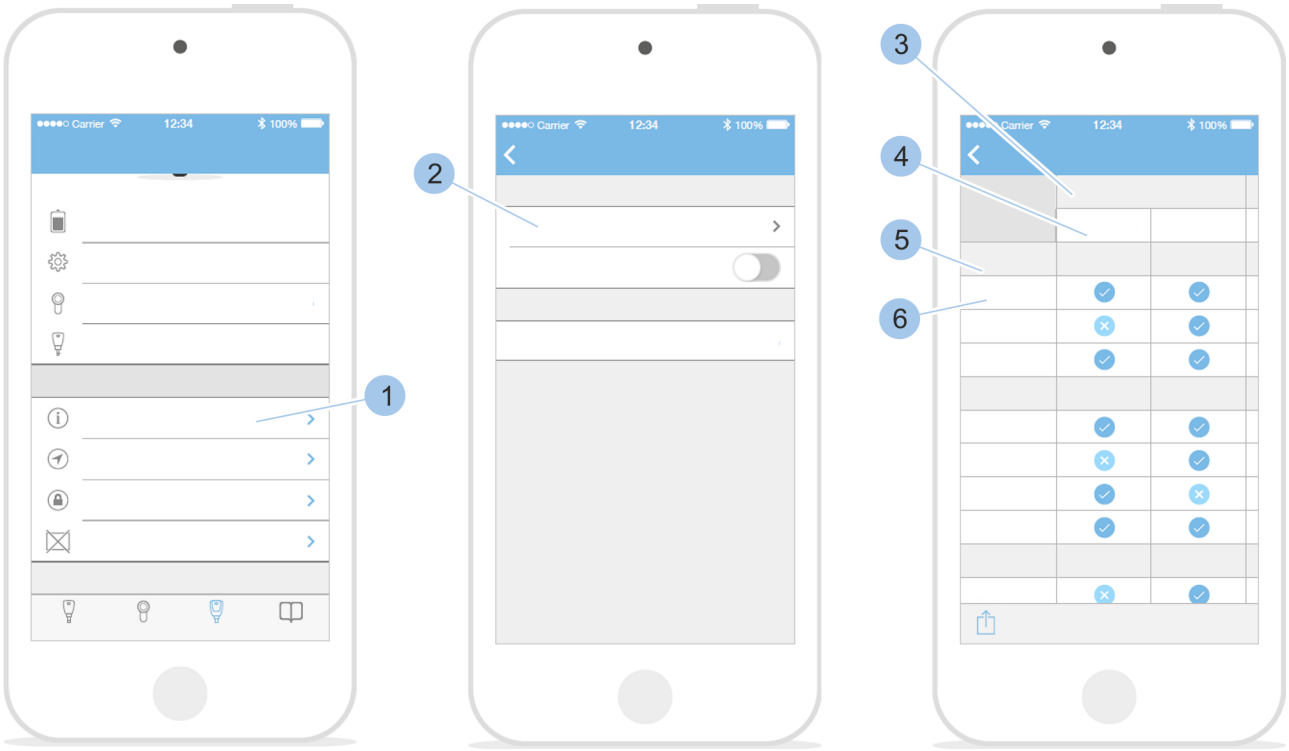

Rys. 61: Plan dostępów

1. Wybrać opcję *„Plan dostępów”* (1).
2. Wybrać opcję *„Przejrzyj plan dostępów”* (2).
   ⇨ Przegląd uprawnień dostępowych jest wyświetlany razem z grupą kluczy (3), kluczem (4), grupą wkładek (5) i wkładką (6).

6.7.1 Ręczne przesyłanie planu dostępów

Oprócz przekazania informacji o zmienionych uprawnieniach dostępowych funkcja przesyłania planu dostępów służy także jako środek zapobiegawczy na wypadek utraty klucza Master.

Podczas odczytania wkładki po utracie klucza Master zostaną ujęte na liście klucze bez nazwy i tylko z identyfikatorem Winkhaus-UID. Identyfikator Winkhaus-UID to specyficzne oznaczenie komponentu przez firmę Aug. Winkhaus GmbH & Co. KG, które umożliwia dokładną identyfikację komponentu. Nazwy kluczy można pobrać z przesłanego planu dostępów. Plan dostępów należy przesyłać co tydzień.

Rozdział 10.2 „Utrata klucza Master” na stronie 114

Wymagania:

- Klucz Master został połączony z aplikacją.
- Użytkownik jest w *„Menu klucz Master”*.

Wywołanie planu dostępów

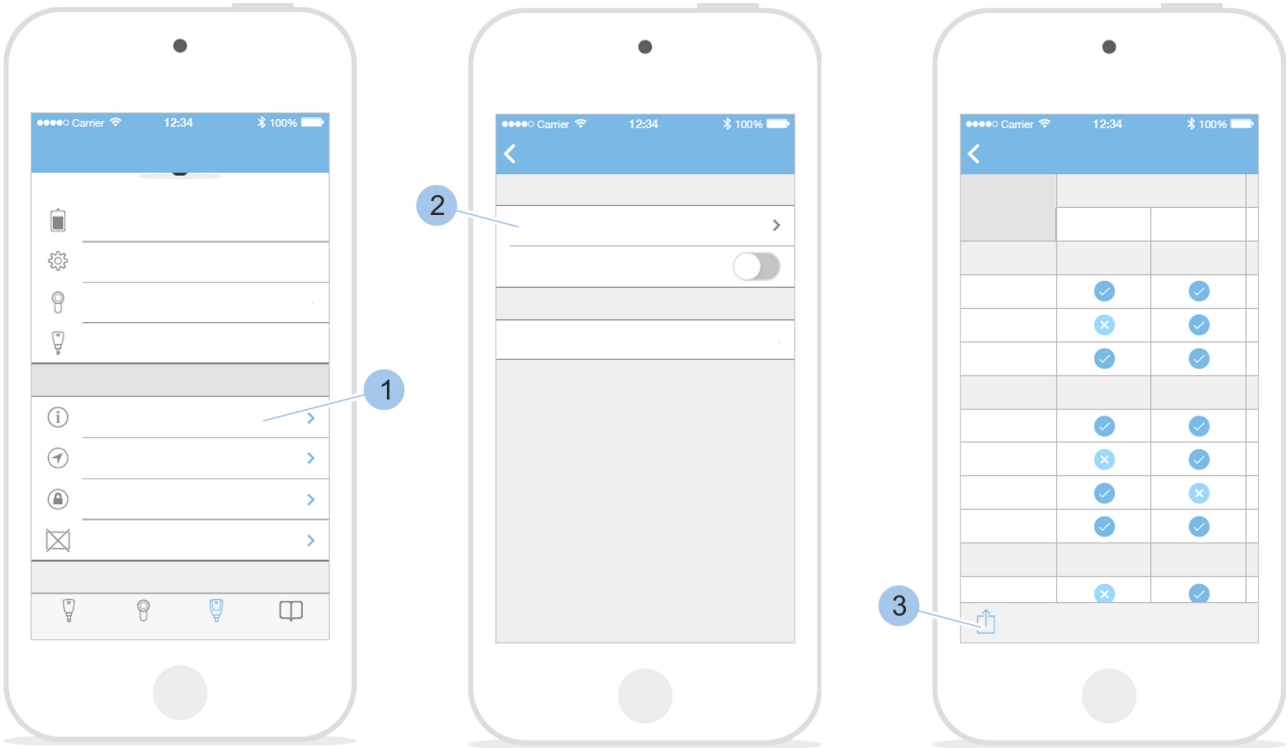

Rys. 62: Ręczne przesyłanie planu dostępów

1. Wybrać opcję *„Plan dostępów”* (1).

2. Wybrać opcję *„Przejrzyj plan dostępów”* (2).
   ⇨ Zostanie wyświetlony przegląd uprawnień dostępowych.
3. Wybrać przycisk *„Przycisk udostępniania”* (3).

Przesyłanie planu dostępów

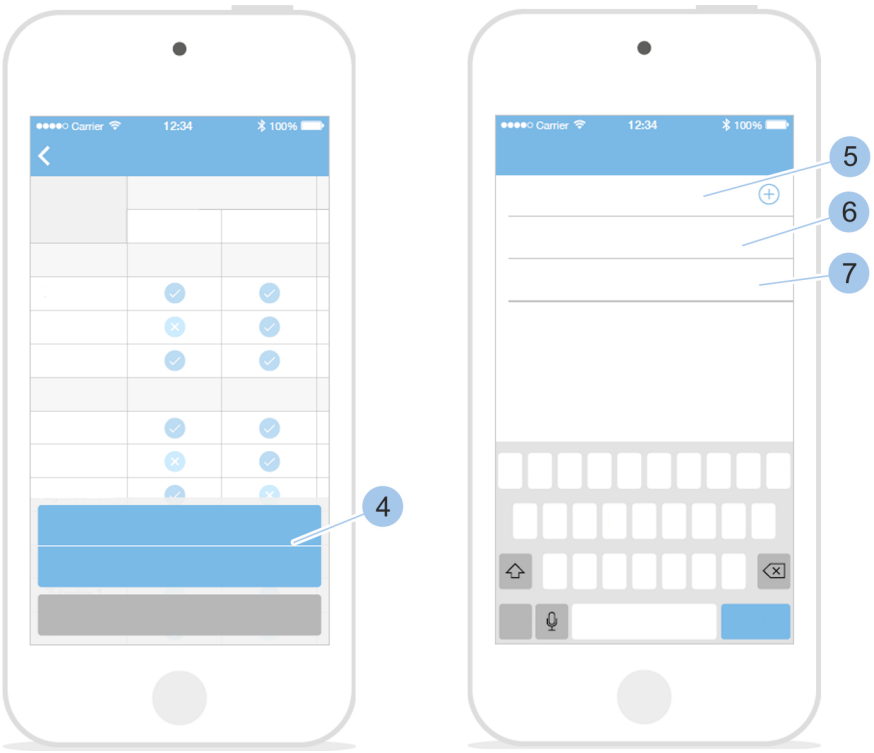

Rys. 63: Wybór i przesyłanie formatu

4. Wybrać format (4).
5. Wprowadzić adres e-mail (5), adresy e-mail dla kopii (6) oraz temat (7).
6. Wysłać wiadomość e-mail.

6.7.2 Przypomnienie o zmianie planu dostępów

W razie aktywacji ustawienia użytkownik otrzyma przypomnienie o zmianie planu dostępów w celu wykonania ręcznego eksportu tej zmiany.

Wymagania:

- Klucz Master został połączony z aplikacją.
- Użytkownik jest w *„Menu klucz Master”*.

Aktywowanie przypomnienia o zmianie planu dostępów

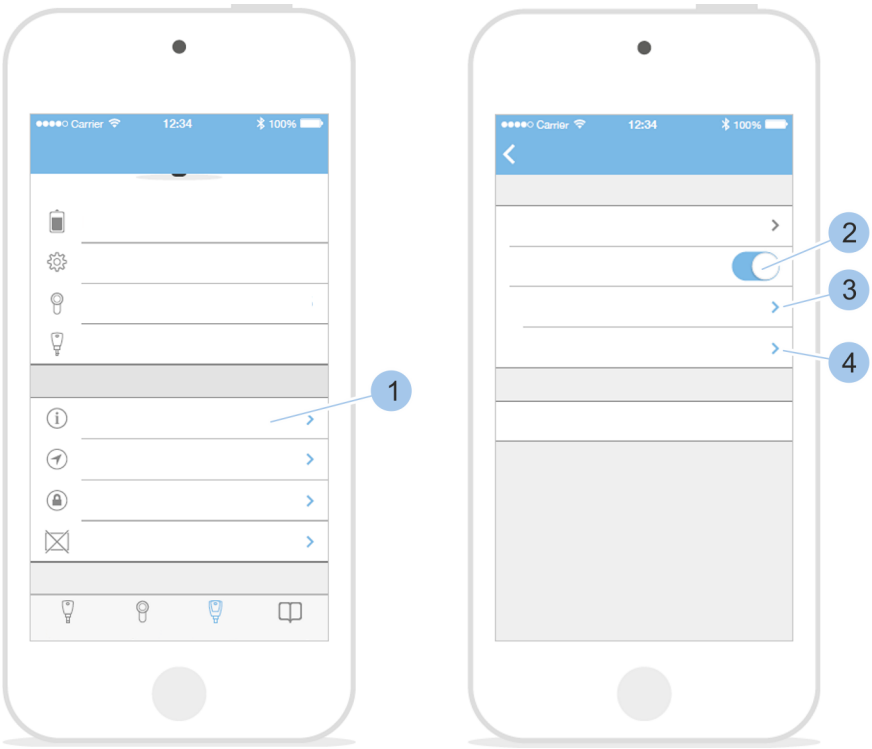

Rys. 64: Przypomnienie o zmianie planu dostępów

1. Wybrać opcję *„Plan dostępów”* (1).
2. Aktywować przypomnienie (2).
3. Zdefiniować adres(-y) e-mail (3).
4. Określić format pliku (4).

   ⇨ W razie zmian uprawnień dostępowych użytkownik otrzyma informację o zmianie planu dostępów.

6.8 Przekazywanie zdalnych uprawnień

Zdalne uprawnienie umożliwia — w razie potrzeby — wyposażenie zdeponowanego klucza w uprawnienia dostępowe. Po upływie zdefiniowanego okresu uprawnienia dostępowe tracą ważność.

Przykład zastosowania

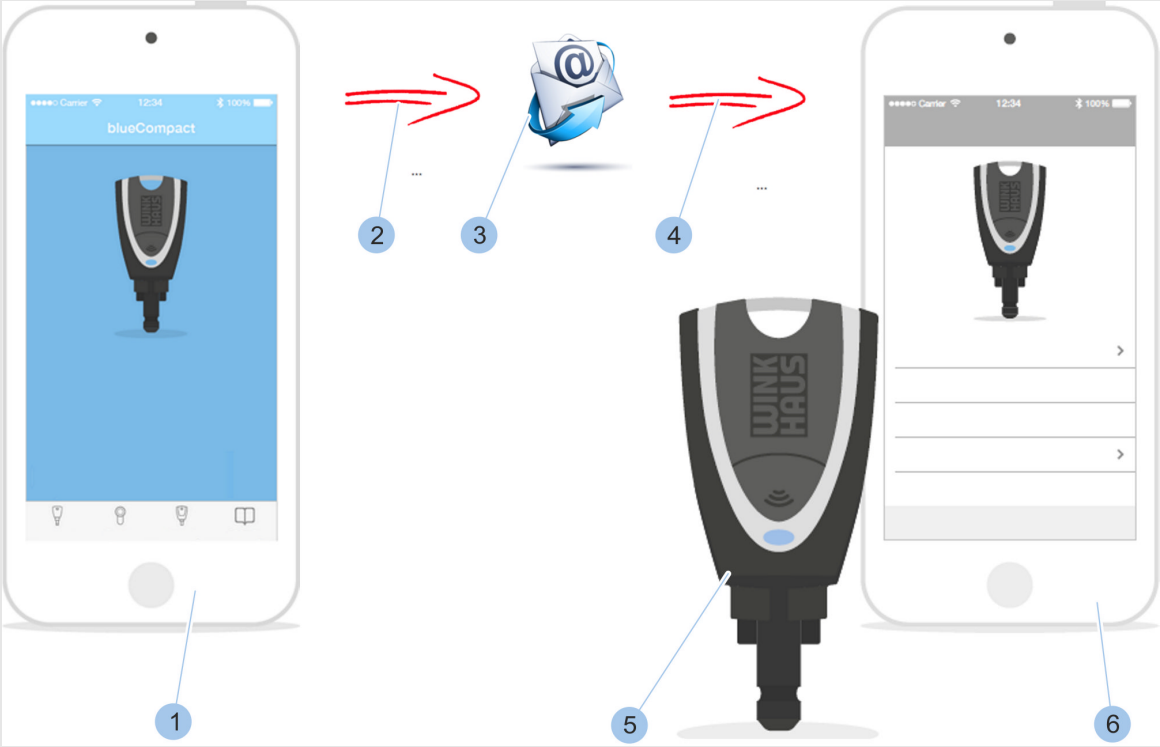

Rys. 65: Przesyłanie zdalnego uprawnienia

1 Smartfon właściciela domu
2 Przesyłanie uprawnień dostępowych
3 E-mail z uprawnieniem dostępowymi (silnie zaszyfrowany pakiet danych)
4 Odebranie uprawnień dostępowych
5 Klucz aktywny zdeponowany u sąsiada
6 Smartfon sąsiada

Właściciel domu jest na urlopie z rodziną. Zdeponował u swojego sąsiada klucz aktywny (5), który jednak nie posiada uprawnień dostępu do domu. W trakcie urlopu zgłasza się sąsiad z informacją, że w kilku pomieszczeniach świeci się światło.

Teraz właściciel domu za pośrednictwem smartfonu (1) z aplikacją przesyła do aktywnego klucza czasowo ograniczone uprawnienie dostępowe. Sąsiad odbiera uprawnienie dostępowe (3) za pośrednictwem aplikacji i może wyłączyć światło w określonych pomieszczeniach.

Poniższe warunki muszą być spełnione, aby możliwe było skorzystanie ze zdalnego uprawnienia:

- Administrator systemu dostępowego ma przy sobie klucz Master i swój smartfon.
- Zdeponowany klucz jest kluczem aktywnym bez uprawnień dostępowych; klucz aktywny należy do systemu.
- Administrator i sąsiad mają zainstalowaną aplikację Winkhaus blueCompact oraz smartfon z dostępem do Internetu.
- Odbiorca dysponuje kontem poczty elektronicznej.

Wymagania:

- Użytkownik jest w *„Menu klucz Master”*.

Przesyłanie zdalnego uprawnienia

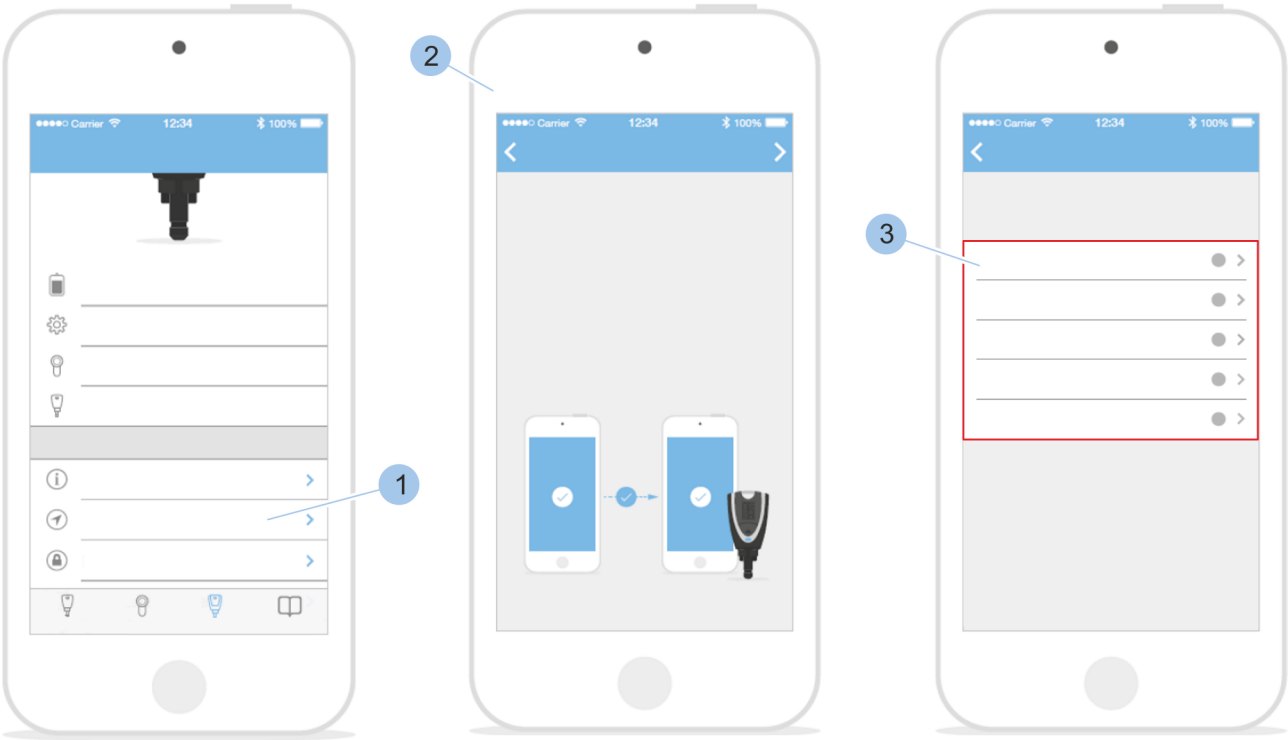

Rys. 66: Wybór klucza

1. Wybrać opcję *„Zdalne uprawnienie”* (1).
2. Przeczytać wskazówki (2).
3. Wybrać zdeponowany klucz (3).

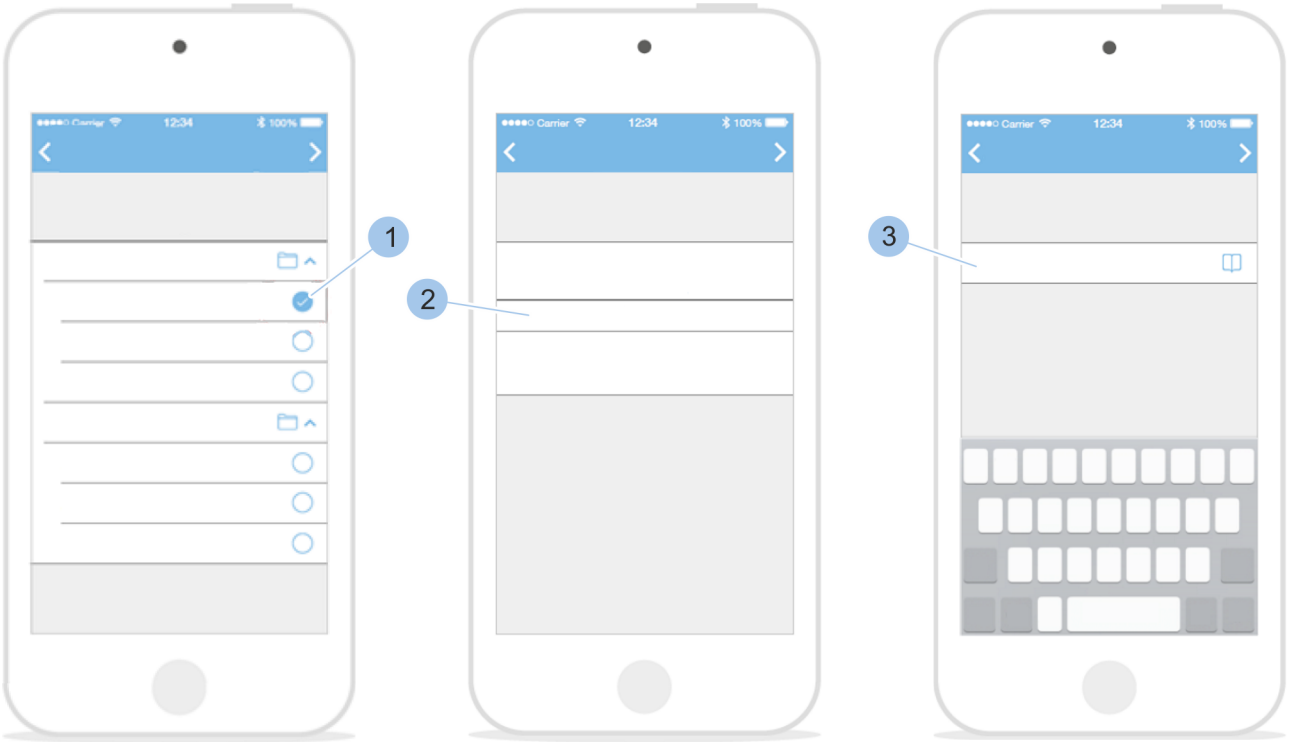

Rys. 67: Wybór wkładki i definiowanie uprawnień dostępowych

4. Wybrać wkładkę (1), dla której ma zostać udzielone uprawnienie dostępowe.
5. Wybrać okres ważności (2) uprawnienia dostępowego.
6. Wprowadzić adres e-mail odbiorcy (3) lub wybrać z listy kontaktów.
7. Wysłać wiadomość e-mail.

Odbieranie zdalnego uprawnienia

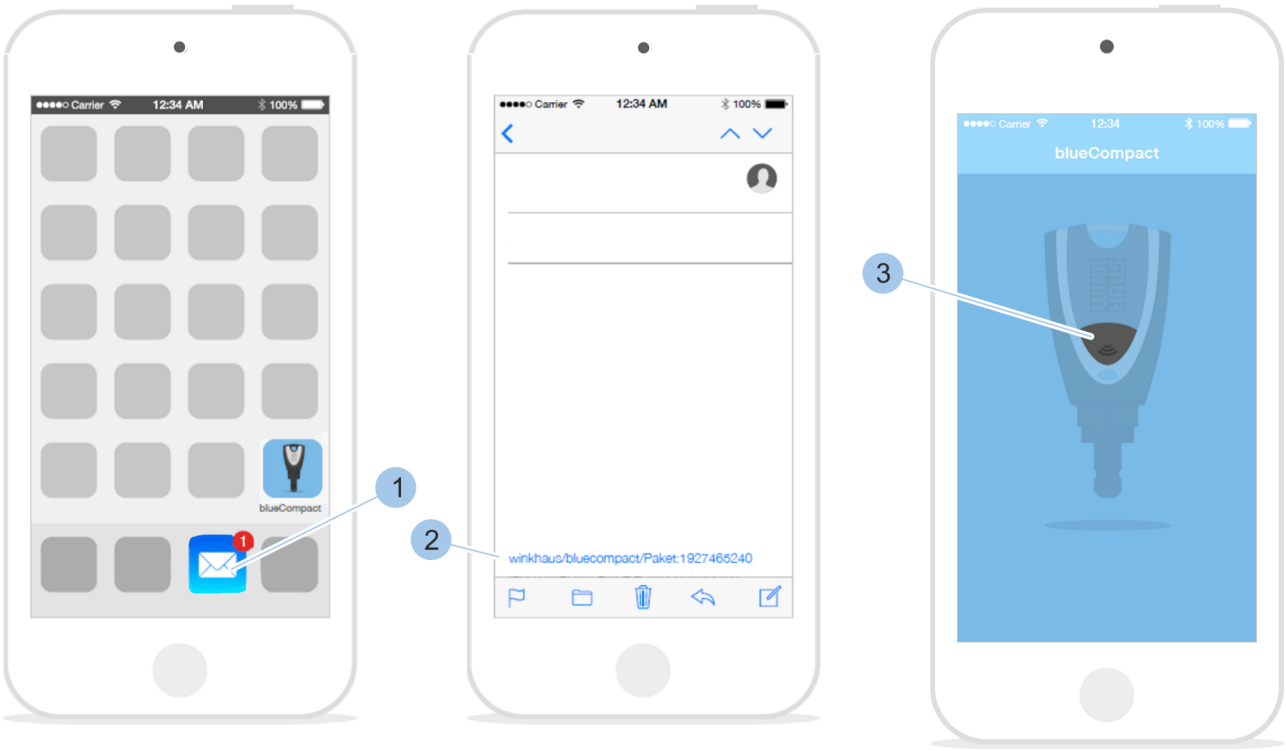

Rys. 68: Odbieranie zdalnego uprawnienia

8. Otworzyć konto poczty elektronicznej (1).
9. Wybrać łącze (2) do aktywacji zdalnego uprawnienia.
   ⇨ Uruchomić aplikację.

Rejestrowanie klucza

10. Nacisnąć przycisk (3).
    ⇨ Klucz aktywny zostanie połączony i uprawnienia dostępowe zostaną wyświetlone. Klucz będzie otwierał odpowiednie wkładki przez określony okres ważności.

7 Zamykanie

Wymagania:

- Właściciel klucza został poinstruowany przez administratora w kwestii użytkowania systemu dostępowego.
- Klucz ma uprawnienie dostępowe.
  - *Rozdział 6.4.5 „Przypisywanie i anulowanie uprawnień dostępowych” na stronie 71*

Otwieranie

1. Wsunąć klucz do wkładki, aż do oporu.
2. Upewnić się, że elementy boczne klucza całkowicie wsunęły się w zagłębienie wkładki.
3. Obrócić klucz o 360° w prawo.

   ⇨ Drzwi zostały otwarte.
4. **PORADA!**
   Szkody rzeczowe w razie nieprawidłowo wyciągniętego klucza!

   Wyciągać klucz w prostej linii.
5. **PORADA!**
   Szkody rzeczowe w razie przemieszczania drzwi za pomocą klucza!

   Drzwi przemieszczać za pomocą klamki lub gałki.

Wymagania:

- Właściciel klucza został poinstruowany przez administratora w kwestii użytkowania systemu dostępowego.
- Klucz ma uprawnienie dostępowe.
  - *Rozdział 6.4.5 „Przypisywanie i anulowanie uprawnień dostępowych” na stronie 71*

Zamykanie na klucz

1. Wsunąć klucz do wkładki, aż do oporu.
2. Upewnić się, że elementy boczne klucza całkowicie wsunęły się w zagłębienie wkładki.
3. Obrócić klucz o 360° (jeden obrót) lub o 720° (dwa obroty) w lewo.

   ⇨ Drzwi zostały zamknięte na klucz.
4. **PORADA!**
   Szkody rzeczowe w razie nieprawidłowo wyciągniętego klucza!

   Wyciągać klucz w prostej linii.

8 Instalowanie aktualizacji oprogramowania

8.1 Transfer danych na klucz Master i klucz aktywny

Podczas aktualizacji firmware można zapisać elementy optymalizujące na kluczu Master, we wkładce oraz wszystkich kluczach aktywnych.

Potrzebne dane są udostępniane poprzez aplikację. Dane są przenoszone na klucz Master, za pomocą którego następnie dane są przenoszone do wkładki i klucza aktywnego.

PORADA!

Szkody rzeczowe spowodowane przez nieaktualne oprogramowanie!

Nieaktualne oprogramowanie może prowadzić do usterek i ograniczonego bezpieczeństwa przeciwwłamaniowego.

- Aktualizacje oprogramowania należy zapisywać na wszystkich komponentach systemu dostępowego.
  - *Rozdział 8.1 „Transfer danych na klucz Master i klucz aktywny” na stronie 89*

Wymagania:

- Aktualizacja opublikowana na odpowiednim portalu z plikami do pobierania została uruchomiona.

Zapisywanie aktualizacji na kluczu Master

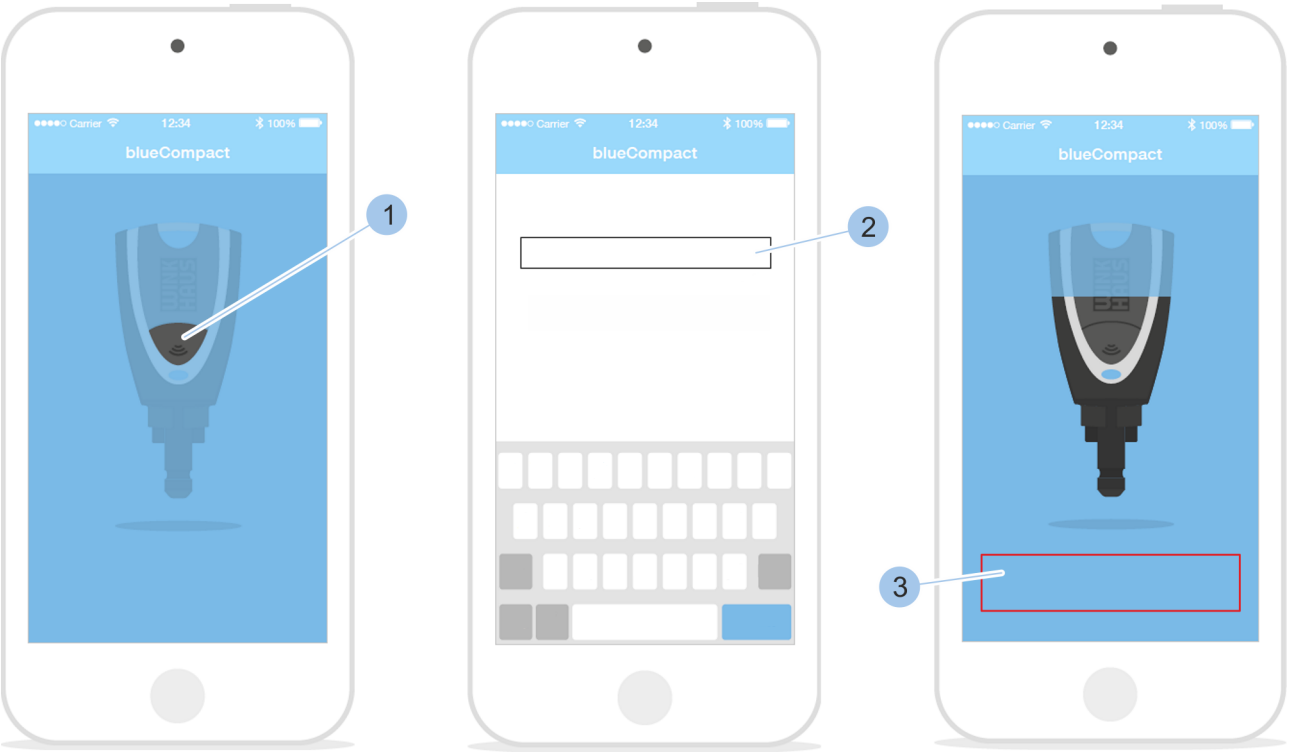

Rys. 69: Zapisywanie aktualizacji na kluczu Master

1. Uruchomić aplikację.
2. Aktywować klucz Master, naciskając przycisk (1).

3. Wprowadzić hasło (2).

   ⇨ Klucz Master zostanie połączony z aplikacją i pojawi się komunikat *„Trwa aktualizacja firmware”* (3).

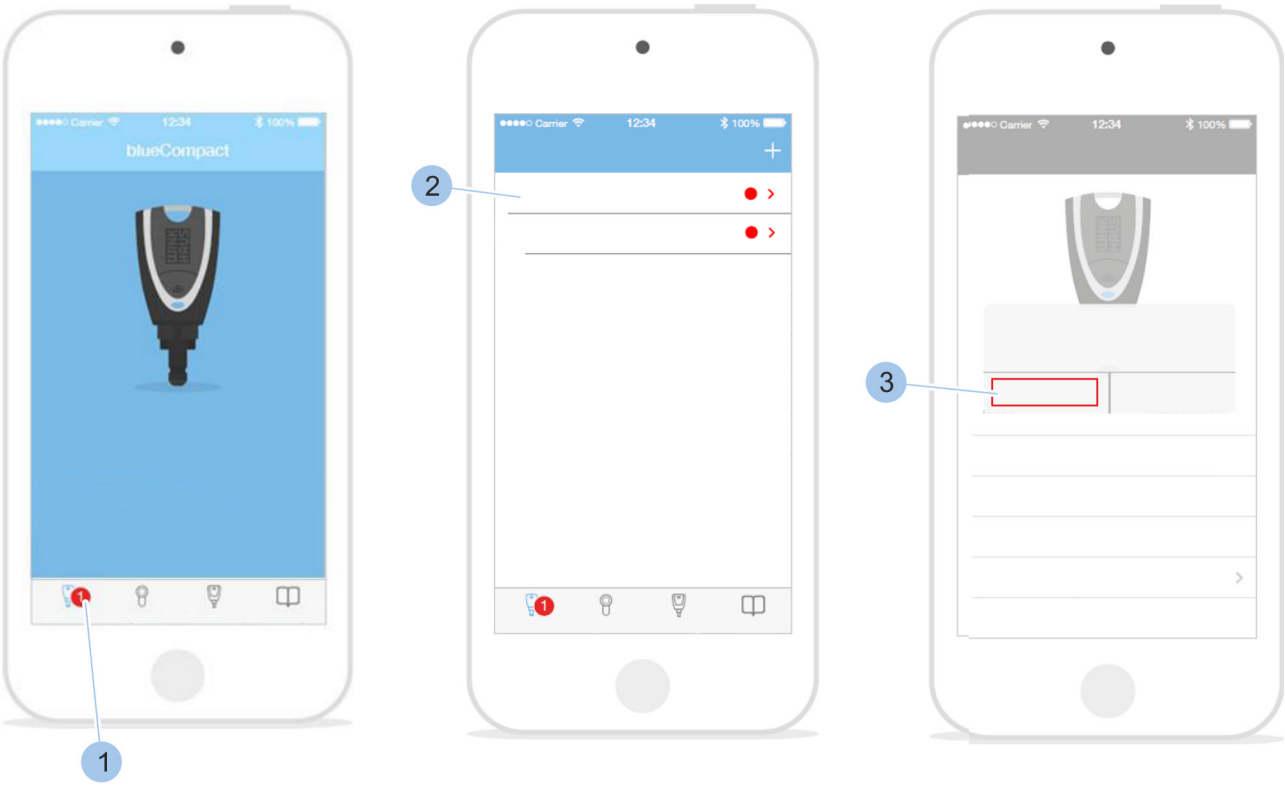

Rys. 70: Zapisywanie aktualizacji na kluczu aktywnym

Po aktualizacji zostanie wyświetlony pasek menu wskazujący, na które komponenty (1) systemu dostępowego może być przesłana aktualizacja.

Komponenty systemu dostępowego, dla których dostępna jest aktualizacja, są pokazane w danym menu na czerwonym tle.

Transfer danych

4. Wybrać odpowiedni klucz (2) na ekranie.
5. Rozpocząć instalację aktualizacji, naciskając przycisk *„Tak”* (3).

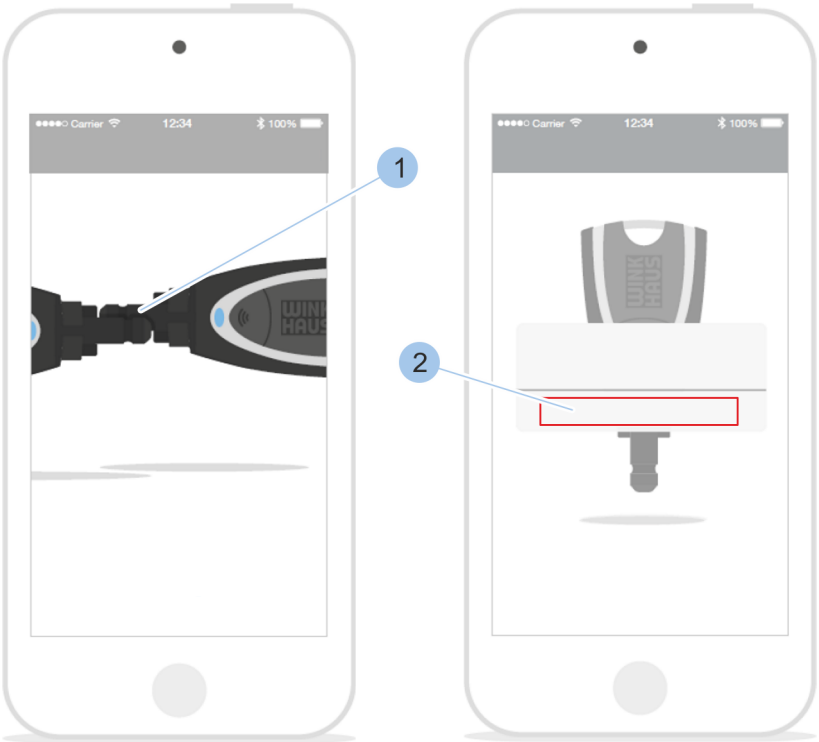

Rys. 71: Połączenie klucza

6. Połączyć klucz Master i klucz aktywny za pomocą adaptera lub ręcznie (1).
   ⇨ Aktualizacja zostanie wykonana.
7. Potwierdzić instalację aktualizacji (2).

8.2 Transfer danych do wkładki

Wymagania:

- Aktualizacja opublikowana na odpowiednim portalu z plikami do pobierania została uruchomiona.

Zapisywanie aktualizacji na kluczu Master

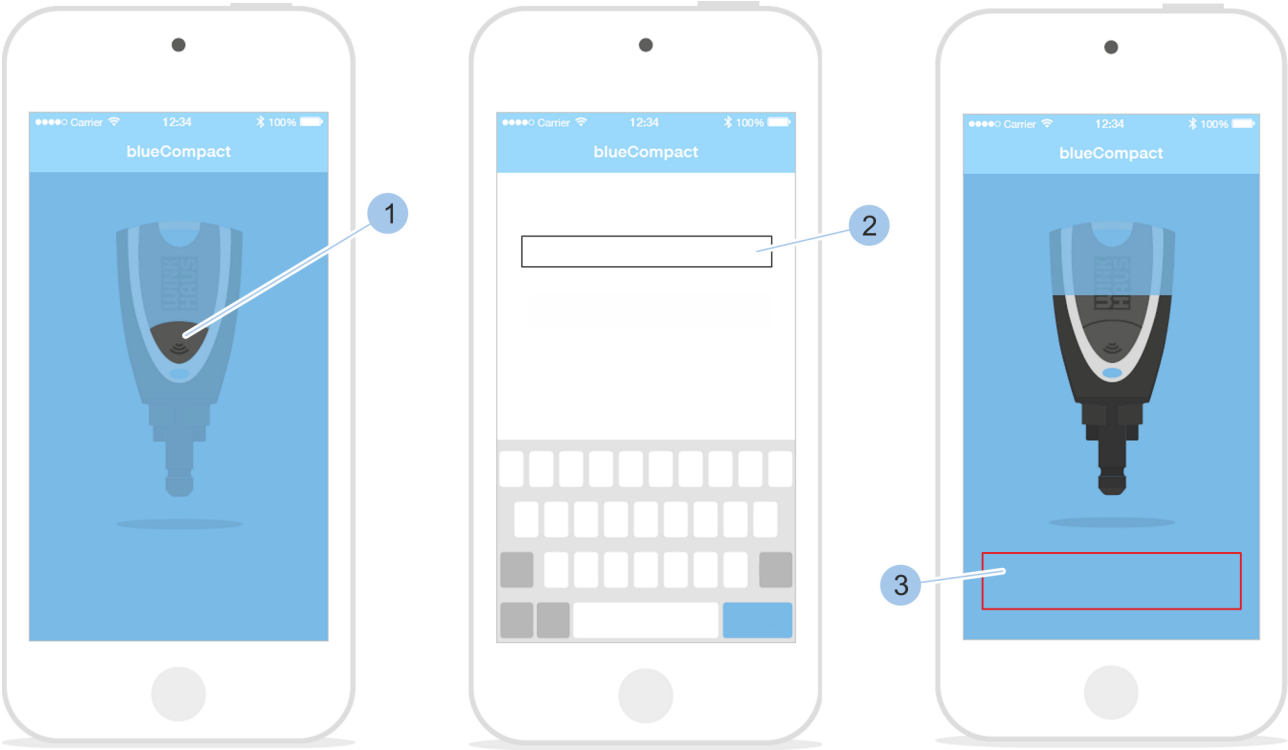

Rys. 72: Zapisywanie aktualizacji na kluczu Master

1. Uruchomić aplikację.
2. Aktywować klucz Master, naciskając przycisk (1).

3. Wprowadzić hasło (2).

   ⇨ Klucz Master zostanie połączony z aplikacją i pojawi się komunikat *„Trwa aktualizacja firmware”* (3).

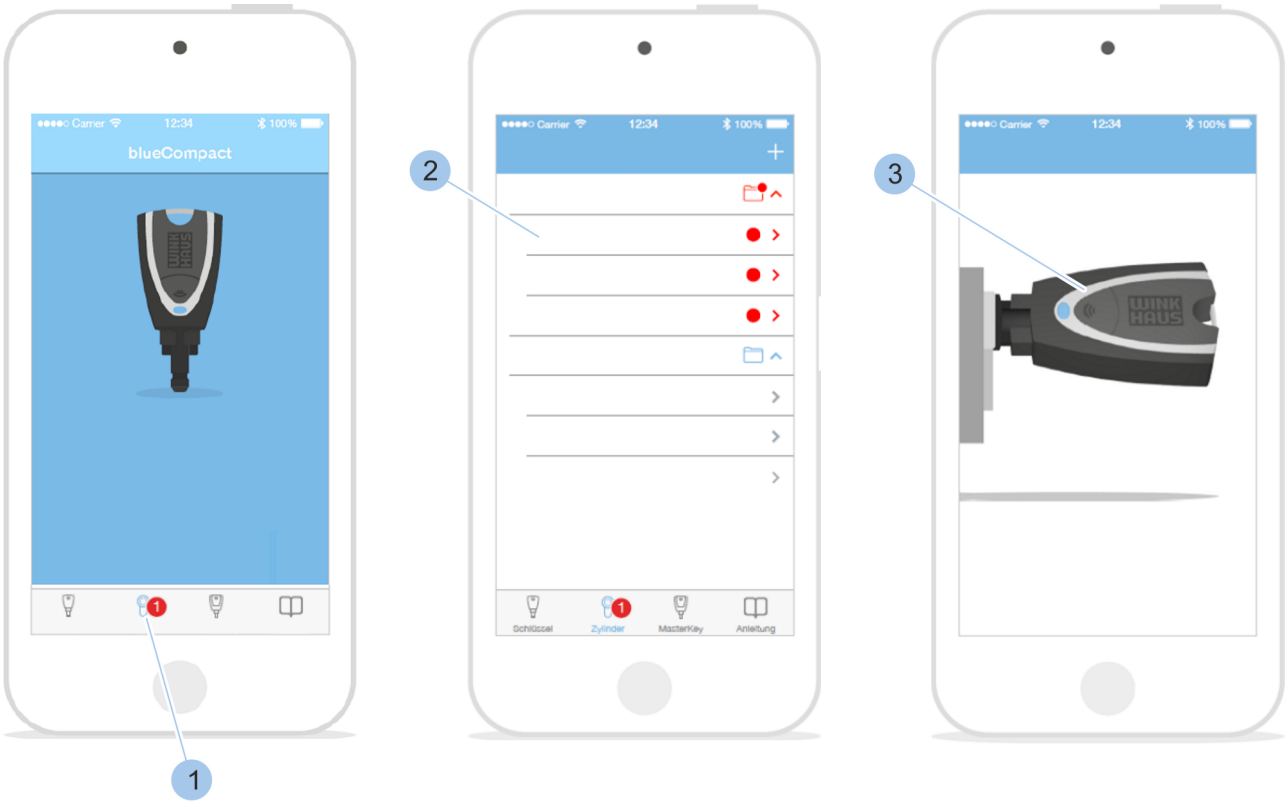

Rys. 73: Zapisywanie aktualizacji we wkładce

Po aktualizacji zostanie wyświetlony pasek menu wskazujący, na których komponentach (1) systemu dostępowego może być zapisana aktualizacja.

Komponenty systemu dostępowego, dla których dostępna jest aktualizacja, są pokazane w danym menu na czerwonym tle.

Transfer danych

4. Wybrać odpowiednią wkładkę (2) na ekranie.
5. Włożyć klucz Master (3) do wkładki.

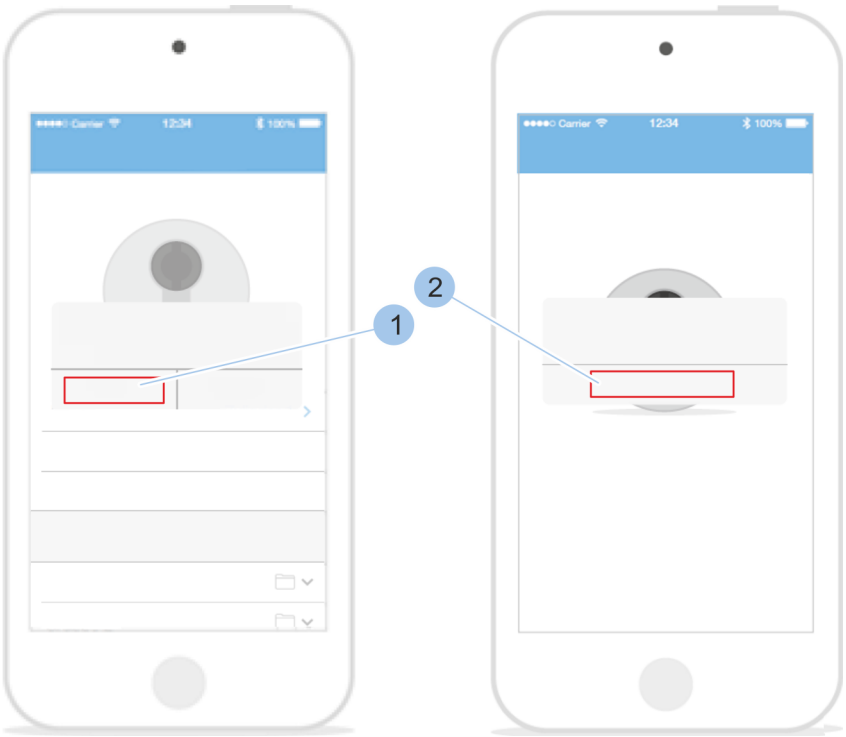

Rys. 74: Rozpoczęcie instalacji

6. Rozpocząć instalację aktualizacji, naciskając przycisk *„Tak”* (1).
7. Potwierdzić instalację aktualizacji (2).

9 Czyszczenie i konserwacja

9.1 Testowanie wkładek i czyszczenie kluczy

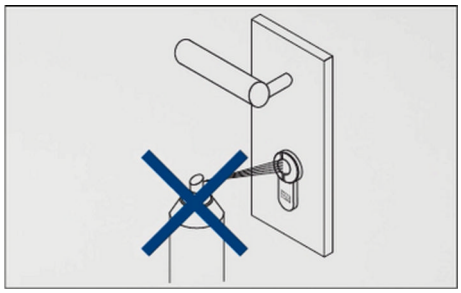

! PORADA!

Szkody rzeczowe spowodowane niewłaściwym czyszczeniem!

Wkładka nie wymaga czyszczenia oraz nie wolno jej smarować. Oliwienie wkładki może nieodwracalnie uszkodzić wbudowane elementy elektroniczne.

- Nie oliwić ani nie smarować wkładki.
- Nie używać grafitu.
- Unikać kontaktu wkładki z farbami lub rozcieńczalnikami.

Interwał	Praca konserwacyjna
w razie potrzeby	Wyczyścić klucz wilgotną szmatką.
co miesiąc	Sprawdzić działanie wkładek w systemie oraz drzwi.
	Sprawdzić stan baterii w systemie dostępowym i w razie niskiego poziomu naładowania wymienić. ■ *Rozdział 9.2 „Wymiana baterii” na stronie 98*

9.2 Wymiana baterii

Uszkodzenia i usterki spowodowane przez niewłaściwie włożone baterie

PORADA!

Szkody rzeczowe spowodowane przez nieprawidłową wymianę baterii!

Nieprawidłowe lub niewłaściwie włożone baterie mogą prowadzić do uszkodzenia komponentów lub usterek.

- Nigdy nie zamieniać biegunów baterii.
- Baterie wymieniać na dopuszczone baterie tego samego typu.
- Podczas wymiany baterii nie dotykać styków nowej baterii. Do tego celu używać czystych rękawiczek.
- Baterii nie wciskać siłowo do komory na baterię.
- Stosować wyłącznie oryginalne części Winkhaus do wymiany baterii we wkładce.

Jeśli poziom naładowania baterii jest niski, będzie to wskazane za pośrednictwem aplikacji.

Przykład: Niski stan baterii we wkładce

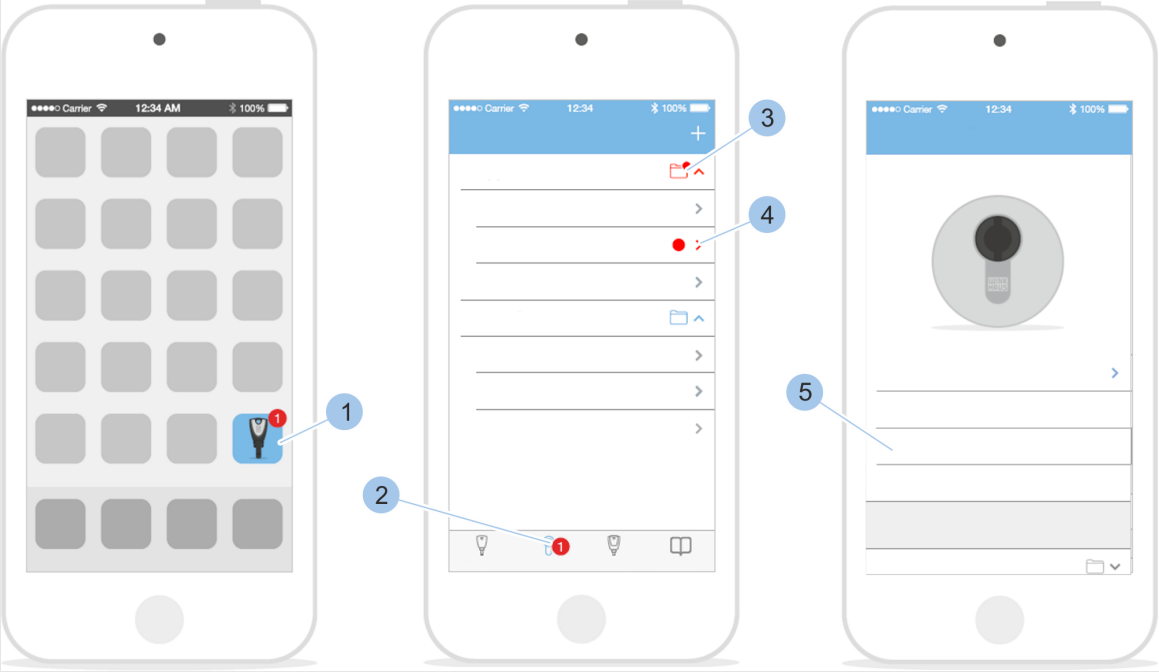

Rys. 75: Wywołanie komunikatu

- Klucz Master został połączony z wkładką.

1. Uruchomić aplikację.
   ⇨ Na ekranie przeglądu aplikacji (1) i w menu głównym (2) pojawi się komunikat.
2. Otworzyć menu (2).
   ⇨ Grupa wkładki (3) i wkładka (4) są w kolorze czerwonym.
3. Wybrać wkładkę (4) na ekranie.
   ⇨ Stan baterii (5) *„Niski”* jest wskazany na czerwonym tle.
4. Wymienić baterię.
   Rozdział 9.2.2 „Wymiana baterii we wkładce typu 01, 04 MK i 05” na stronie 100 – Rozdział 9.2.6 „Wymiana baterii w kłódce (typ 85)” na stronie 109

9.2.1 Wymiana baterii w kluczu aktywnym

- Nowa bateria litowa CR 2032-1HFE 3 V jest dostępna.

Wymiana baterii

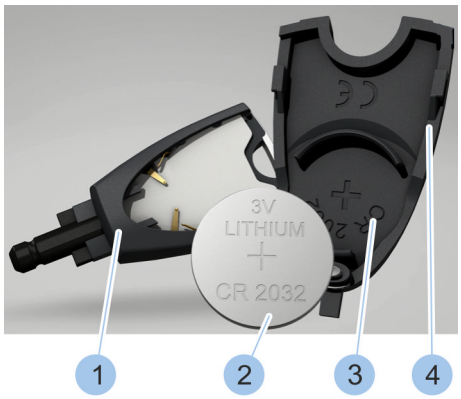

Rys. 76: Wymiana baterii

1. Wysunąć pokrywę (4) komory na baterię.
2. Wyjąć baterię z oprawy (3).
3. **ŚRODOWISKO!**
   Szkody środowiskowe w razie niewłaściwej utylizacji baterii!

   Prawidłowo zutylizować baterię (2).
4. Nową, dopuszczoną baterię (2) włożyć do oprawy (3) z biegunem dodatnim skierowanym w dół.
5. Wsunąć pokrywę (4) komory na baterię z włożoną baterią (2) na klucz (1).

   ⇨ Bateria klucza została wymieniona.

9.2.2 Wymiana baterii we wkładce typu 01, 04 MK i 05

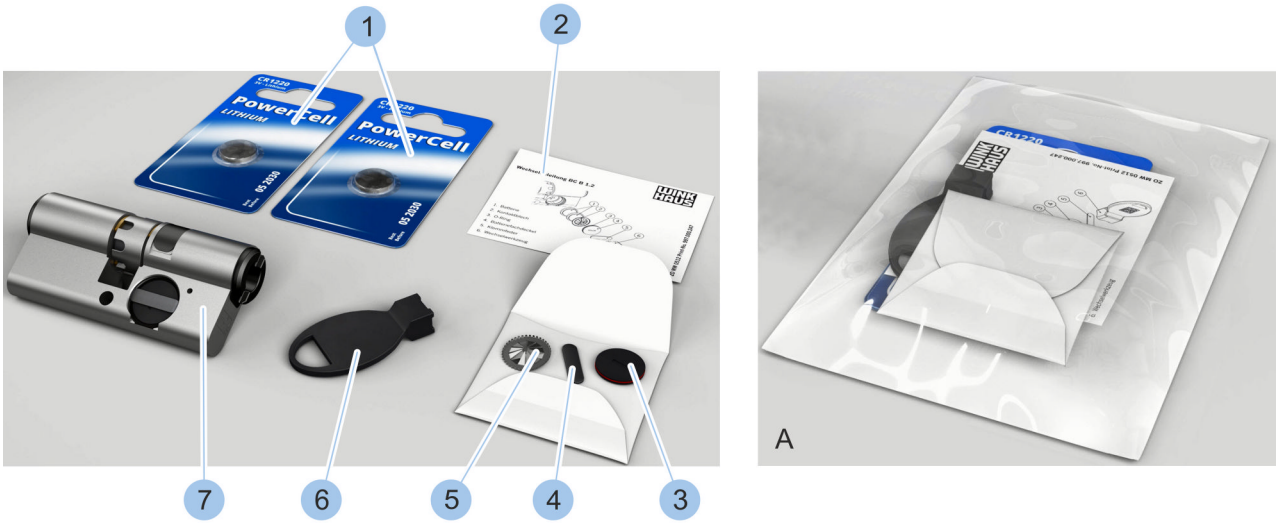

Rys. 77: Zestaw do wymiany baterii

1 Baterie
2 Instrukcja wymiany
3 Pokrywa komory na baterię, z pierścieniem uszczelniającym
4 Sprężyna zaciskowa
5 Blaszka stykowa
6 Element pomocniczy
7 Wkładka (nie należy do zestawu do wymiany baterii)
A Zapakowany zestaw do wymiany baterii

Zestaw do wymiany baterii jest dostarczany w postaci zapakowanej (A); zestaw zawiera elementy wyszczególnione na rysunku (1–6).

Wymagania:

- Wkładka została wymontowana.
  - *Rozdział 4.1 „Demontaż starej wkładki” na stronie 43*

Wyjmowanie baterii z komory na baterie

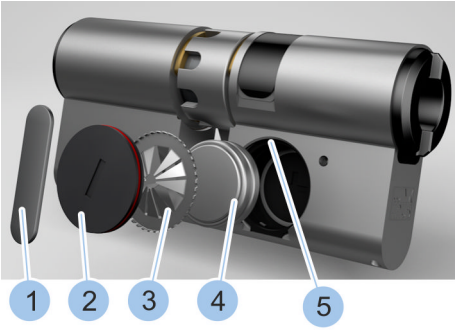

Rys. 78: Wyjmowanie baterii

1. Obrócić sprężynę zaciskową (1) za pomocą elementu pomocniczego zestawu do wymiany baterii w rowku (5) komory na baterie.
2. Wyjąć sprężynę zaciskową (1).
3. Wyjąć pokrywę komory na baterię (2).
4. Wyjąc blaszkę stykową (3).
5. Wyjąć starą baterię (4).
6. **ŚRODOWISKO!**
   Szkody środowiskowe w razie niewłaściwej utylizacji baterii!

   Prawidłowo zutylizować sprężynę zaciskową (1), pokrywę komory na baterię (2), blaszkę stykową (3) i baterie (4).

Wkładanie nowych baterii

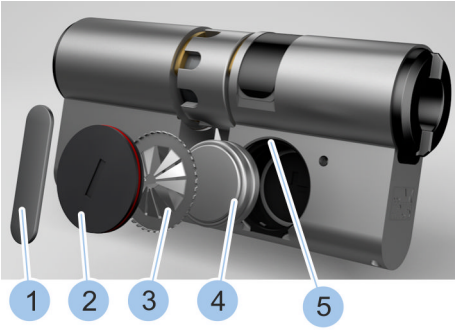

Rys. 79: Wkładanie baterii

7. Włożyć dwie nowe baterie (4) z zestawu do wymiany baterii, biegunem dodatnim skierowanym w dół, do komory na baterie.
8. Włożyć nową blaszkę stykową (3) z wieńcem zębatym skierowanym na zewnątrz.
9. Włożyć pokrywkę (2) do komory na baterie.
10. Wsunąć sprężynę zaciskową (1) do rowka (5) komory na baterie.
11. Osadzić element pomocniczy na sprężynie zaciskowej (1).
12. Obrócić sprężynę zaciskową (1) w rowku (5) komory na baterie o 90° za pomocą elementu pomocniczego.

    ⇨ Baterie zostały wymienione i zabezpieczone w komorze na baterie.
13. Zamontować wkładkę.

    Rozdział 4 „Wybór i montaż wkładki” na stronie 39

9.2.3 Wymiana baterii we wkładce typu 02

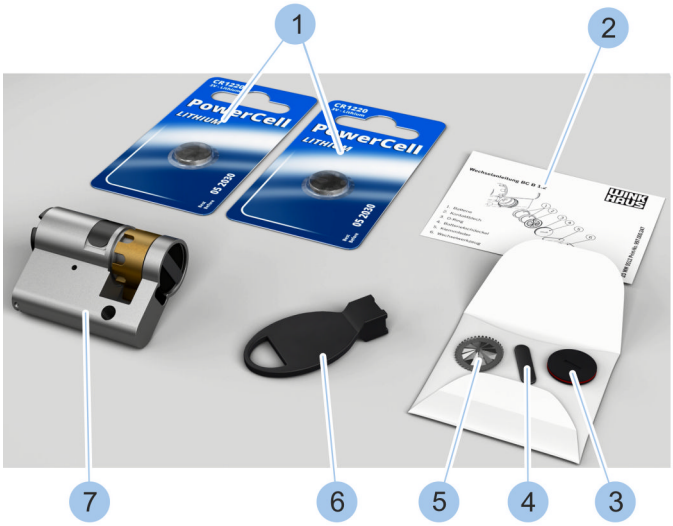

Rys. 80: Zestaw do wymiany baterii (typ 02)

1 Baterie
2 Instrukcja wymiany
3 Pokrywa komory na baterie, z pierścieniem uszczelniającym
4 Sprężyna zaciskowa
5 Blaszka stykowa
6 Element pomocniczy
7 Wkładka (nie należy do zestawu do wymiany baterii)
A Zapakowany zestaw do wymiany baterii

Zestaw do wymiany baterii jest dostarczany w postaci zapakowanej (A); zestaw zawiera elementy wyszczególnione na rysunku (1–6).

Wymagania:

- Wkładka została wymontowana.
  - *Rozdział 4.1 „Demontaż starej wkładki” na stronie 43*

Wyjmowanie baterii z komory na baterie

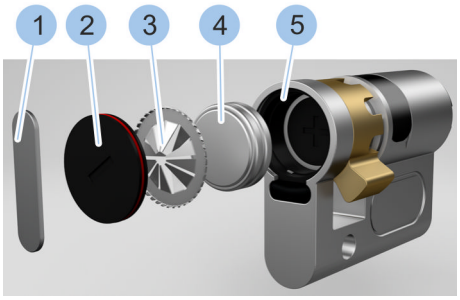

Rys. 81: Wyjmowanie baterii

1. Obrócić sprężynę zaciskową (1) za pomocą elementu pomocniczego zestawu do wymiany baterii w rowku (5) komory na baterie.
2. Wyjąć sprężynę zaciskową (1).
3. Wyjąć pokrywę komory na baterię (2).
4. Wyjąc blaszkę stykową (3).
5. Wyjąć starą baterię (4).

6. **ŚRODOWISKO!**
   Szkody środowiskowe w razie niewłaściwej utylizacji baterii!

   Prawidłowo zutylizować sprężynę zaciskową (1), pokrywę komory na baterię (2), blaszkę stykową (3) i baterie (4).

Wkładanie nowych baterii

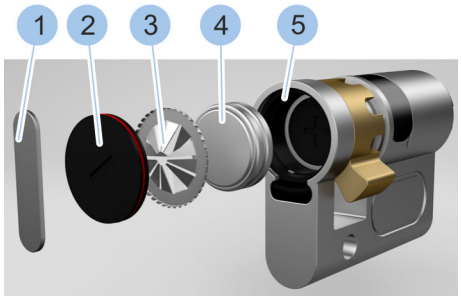

Rys. 82: Wkładanie baterii

7. Włożyć dwie nowe baterie (4) z zestawu do wymiany baterii, biegunem dodatnim skierowanym w dół, do komory na baterie.
8. Włożyć nową blaszkę stykową (3) z wieńcem zębatym skierowanym na zewnątrz.
9. Włożyć pokrywkę (2) do komory na baterie.
10. Wsunąć sprężynę zaciskową (1) do rowka komory na baterie.
11. Osadzić element pomocniczy na sprężynie zaciskowej (1).
12. Obrócić sprężynę zaciskową (1) w rowku (5) komory na baterie o 90° za pomocą elementu pomocniczego.

    ⇨ Baterie (4) zostały wymienione i zabezpieczone w komorze na baterie.
13. Zamontować wkładkę.

    Rozdział 4 „Wybór i montaż wkładki” na stronie 39

9.2.4 Wymiana baterii we wkładce typu 04

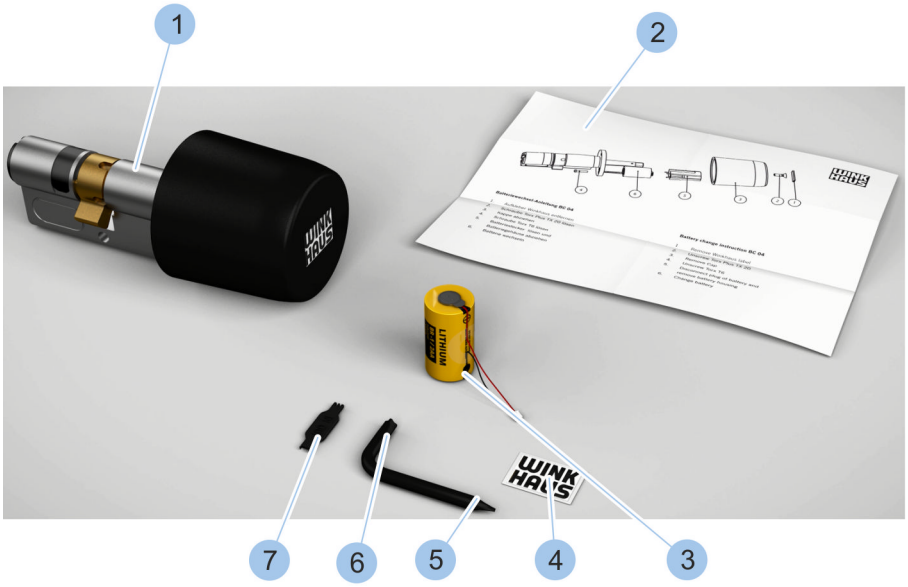

Rys. 83: Zestaw do wymiany baterii (typ 04)

1 Wkładka typ 04 (nie należy do zestawu do wymiany baterii)
2 Instrukcja wymiany
3 Bateria
4 Naklejka
5 Śrubokręt (T6)
6 Śrubokręt (TX 20)
7 Element pomocniczy wtyku baterii
A Zapakowany zestaw do wymiany baterii

Zestaw do wymiany baterii jest dostarczany w postaci zapakowanej (A); zestaw zawiera elementy wyszczególnione na rysunku (2–7).

Wymagania:

- Wkładka została wymontowana.
  - *Rozdział 4.1 „Demontaż starej wkładki” na stronie 43*

Usunięcie gałki

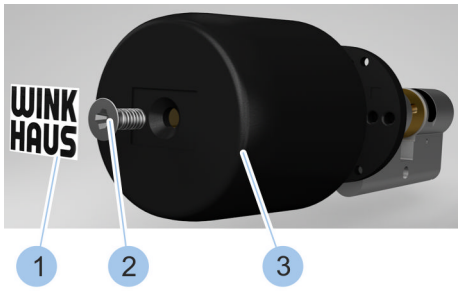

Rys. 84: Usunięcie gałki

1. Usunąć naklejkę (1) za pomocą śrubokrętu.
2. Odkręcić śrubę (2) za pomocą dołączonego śrubokrętu (TX 20).
3. Zdjąć gałkę (3).

Odłączanie wtyku baterii

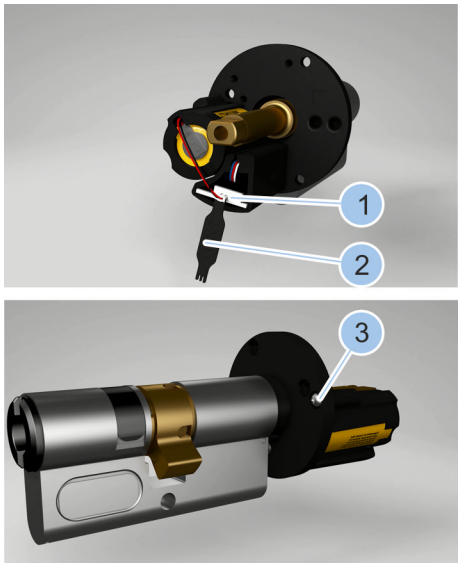

Rys. 85: Odłączanie śruby i wtyku baterii

4. Odłączyć wtyk baterii (1) za pomocą elementy pomocniczego (2) do wtyku baterii.
5. Odkręcić śrubę (3) za pomocą dołączonego śrubokrętu (T6).

Wyjmowanie baterii

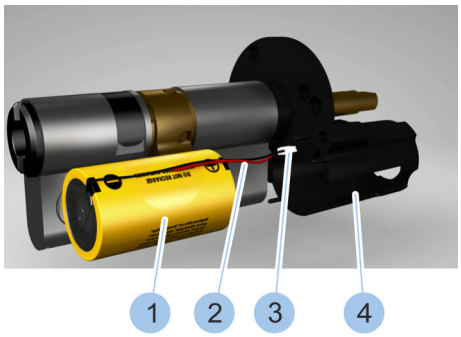

Rys. 86: Wyjmowanie baterii

6. Zdjąć oprawę baterii (4).
7. Z oprawy baterii (4) wyjąć baterię (1) razem z kablem (2) i wtykiem baterii (3).
8. **ŚRODOWISKO!**
   Szkody środowiskowe w razie niewłaściwej utylizacji baterii!

   Prawidłowo zutylizować naklejkę i baterie.

Wkładanie baterii do oprawy baterii

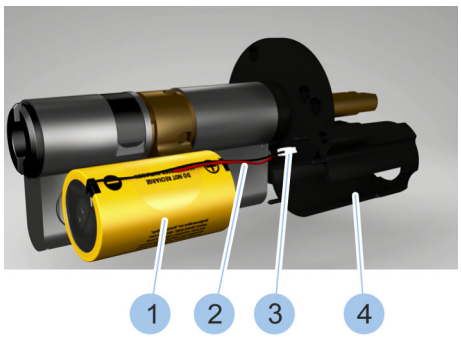

Rys. 87: Wkładanie baterii

9. Przeprowadzić kabel (2) i wtyk baterii (3) przez oprawę baterii (4).
10. Włożyć nową baterię (1) z zestawu do wymiany baterii do oprawy baterii (4).

Montaż oprawy baterii

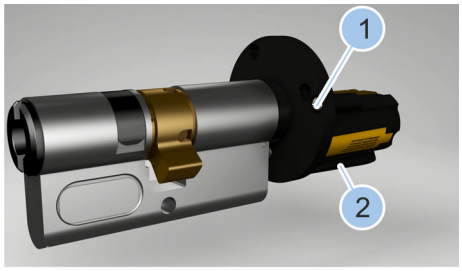

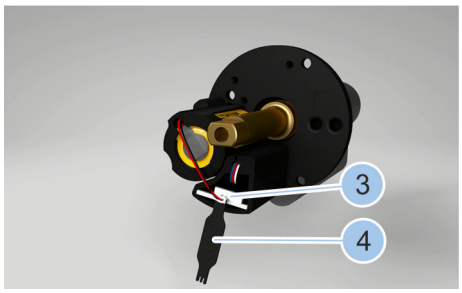

Rys. 88: Montaż śruby i wtyku baterii

11. Osadzić oprawę baterii (2).
12. Dokręcić śrubę (1) za pomocą dołączonego śrubokrętu (T6).
13. Podłączyć wtyk baterii (3) za pomocą elementu pomocniczego (4).

Montaż gałki

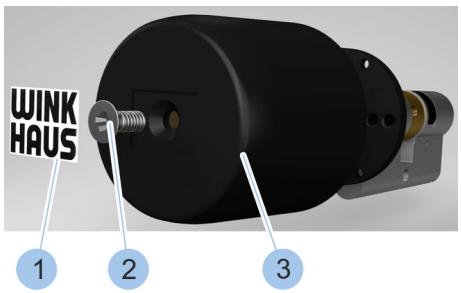

Rys. 89: Montaż gałki

14. Osadzić gałkę (3).
15. Dokręcić śrubę (2) za pomocą dołączonego śrubokrętu (TX20).
16. Nakleić nową naklejkę (1).

    ⇨ Bateria została wymieniona.
17. Zamontować wkładkę.

    Rozdział 4 „Wybór i montaż wkładki" na stronie 39

9.2.5 Wymiana baterii we wkładce typu 21 i 22

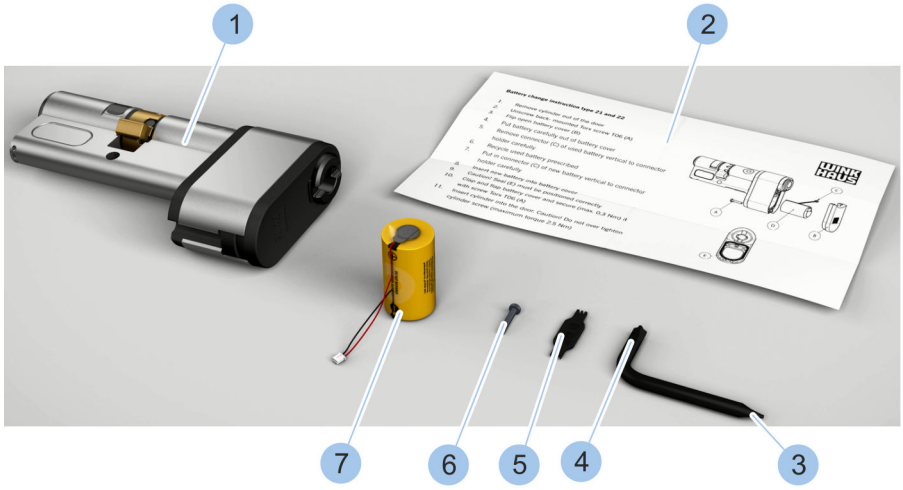

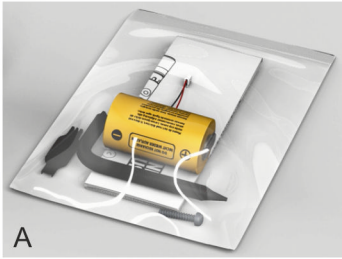

Rys. 90: Zestaw do wymiany baterii (typ 21)

1 Wkładka typ 21 (nie należy do zestawu do wymiany baterii)
2 Instrukcja wymiany
3 Śrubokręt (T6)
4 Śrubokręt (TX 20)
5 Element pomocniczy wtyku baterii
6 Śruba
7 Bateria
A Zapakowany zestaw do wymiany baterii

Zestaw do wymiany baterii jest dostarczany w postaci zapakowanej (A); zestaw zawiera elementy wyszczególnione na rysunku (2–7).

Wymagania:

- Wkładka została wymontowana.
  - *Rozdział 4.1 „Demontaż starej wkładki” na stronie 43*

Otwieranie komory na baterię

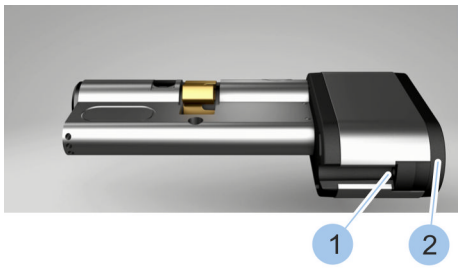

Rys. 91: Otwieranie komory na baterię

1. Odkręcić śrubę (1) za pomocą dołączonego śrubokrętu (T6).
2. Otworzyć pokrywę (2) komory na baterię.

Wyjmowanie baterii

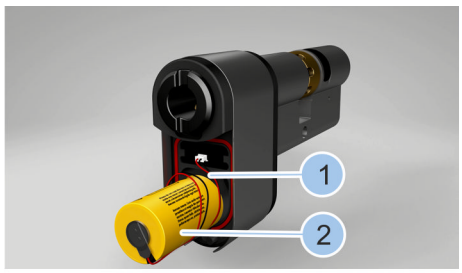

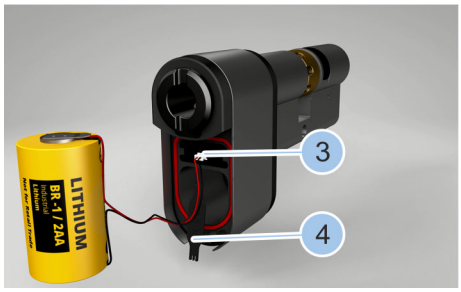

Rys. 92: Wyjmowanie baterii

3. Wykręcić starą baterię (2) razem z kablem (1) z komory na baterię.
4. Odłączyć wtyk baterii (3) za pomocą elementu pomocniczego (4).
5. **ŚRODOWISKO!**
   Szkody środowiskowe w razie niewłaściwej utylizacji baterii!

   Prawidłowo zutylizować baterię.

Wkładanie baterii

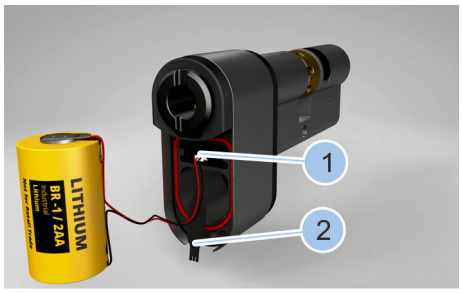

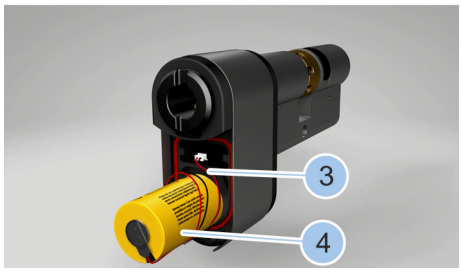

Rys. 93: Wkładanie baterii

6. Podłączyć wtyk baterii (1) za pomocą elementu pomocniczego (2).
7. Wkręcić nową baterię (4) z zestawu do wymiany baterii, razem z kablem (3) w komorę na baterię.

Zamykanie komory na baterię

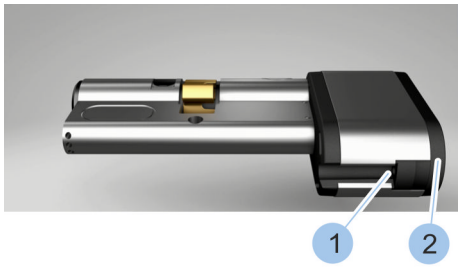

Rys. 94: Zamykanie komory na baterię

8. Zamknąć pokrywę (2) komory na baterię.
9. Dokręcić śrubę (1) za pomocą dołączonego śrubokrętu (T6).
   ⇨ Bateria została wymieniona i zabezpieczona w komorze na baterie.
10. Zamontować wkładkę.
   ↳ *Rozdział 4 „Wybór i montaż wkładki" na stronie 39*

9.2.6 Wymiana baterii w kłódce (typ 85)

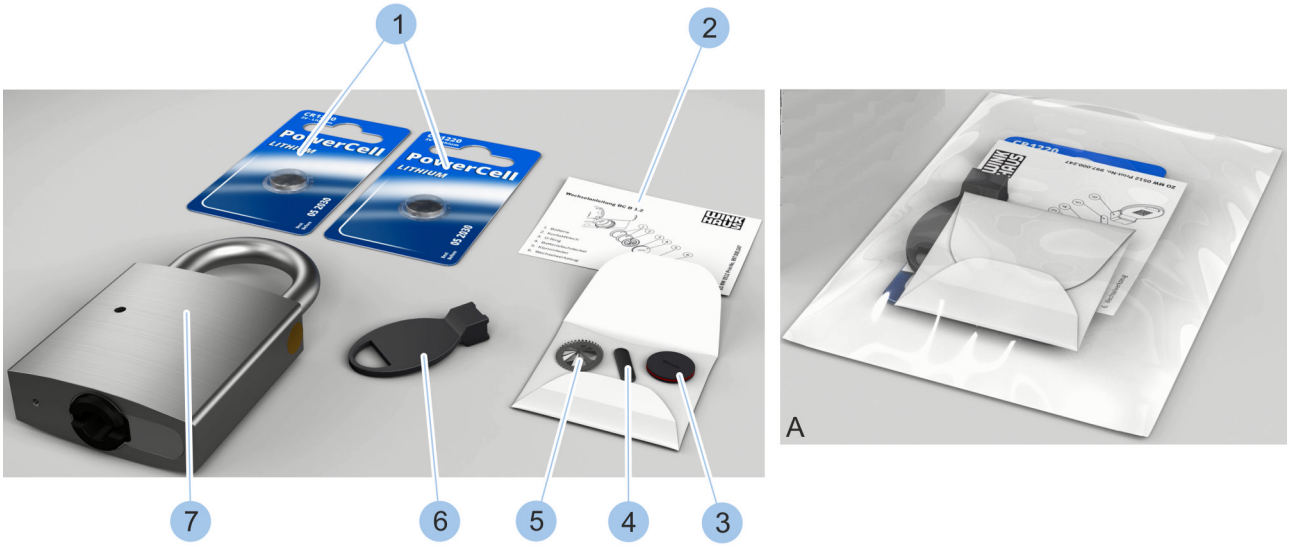

Rys. 95: Zestaw do wymiany baterii (typ 85)

1 Baterie
2 Instrukcja wymiany
3 Pokrywa komory na baterie, z pierścieniem uszczelniającym
4 Sprężyna zaciskowa
5 Blaszka stykowa
6 Element pomocniczy
7 Kłódka (nie należy do zestawu do wymiany baterii)
A Zapakowany zestaw do wymiany baterii

Zestaw do wymiany baterii jest dostarczany w postaci zapakowanej (A); zestaw zawiera elementy wyszczególnione na rysunku (1–6).

Aktywowanie klucza

Rys. 96: Aktywowanie klucza

1. Włożyć klucz aktywny (4) do wkładki w kłódce (1).
2. Aktywować klucz aktywny (4) naciskając przycisk (3).
   ⇨ Wskaźnik LED (2) klucza aktywnego zaświeci się na zielono i wkładkę można zamknąć.

Odkręcenie śruby mocującej

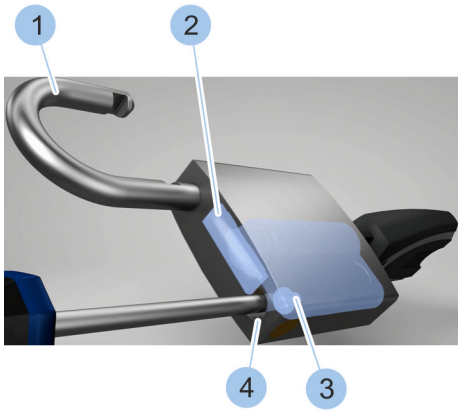

Rys. 97: Odkręcenie śruby mocującej

3. Otworzyć wkładkę.
   ⇨ Rygiel poprzeczny (2) zwalnia pałąk (1) i zamek otwiera się.
4. Obrócić pałąk (1) do boku.
5. Odkręcić śrubę mocującą (3) i wyjąć z kanału pałąka (4).

Wysunięcie wkładki

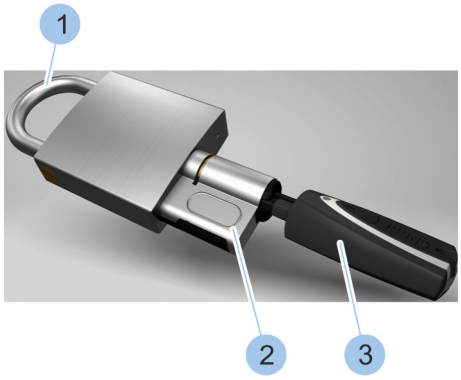

Rys. 98: Wysunięcie wkładki

6. Zamknąć pałąk (1).
7. Ostrożnie wysunąć wkładkę (2) z wsuniętym kluczem (3).

Wyjmowanie baterii z komory na baterie

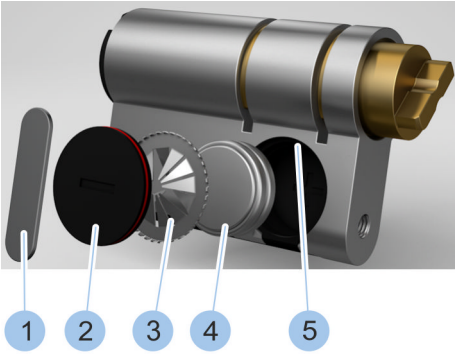

Rys. 99: Wymiana baterii

8. Obrócić sprężynę zaciskową (1) za pomocą elementu pomocniczego zestawu do wymiany baterii w rowku (5) komory na baterie.
9. Wyjąć sprężynę zaciskową (1).
10. Wyjąć pokrywę komory na baterię (2).
11. Wyjąc blaszkę stykową (3).
12. Wyjąć starą baterię (4).
13.

ŚRODOWISKO!
Szkody środowiskowe w razie niewłaściwej utylizacji baterii!

Prawidłowo zutylizować sprężynę zaciskową (1), pokrywę komory na baterię (2), blaszkę stykową (3) i stare baterie (4).

Wkładanie nowych baterii

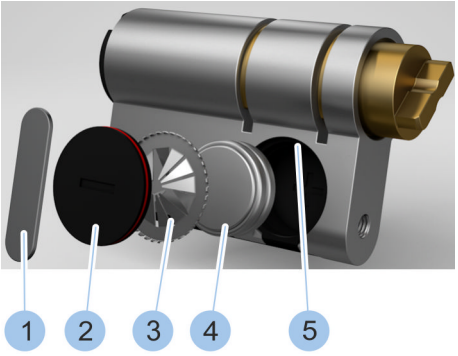

Rys. 100: Wymiana baterii

14. Włożyć dwie nowe baterie (4) z zestawu do wymiany baterii, biegunem dodatnim skierowanym w dół, do komory na baterie.
15. Włożyć nową blaszkę stykową (3) z wieńcem zębatym skierowanym na zewnątrz.
16. Włożyć pokrywkę (2) do komory na baterie.
17. Wsunąć sprężynę zaciskową (1) do rowka (5) komory na baterie.
18. Osadzić element pomocniczy na sprężynie zaciskowej (1).
19. Obrócić sprężynę zaciskową (1) w rowku (5) komory na baterie o 90° za pomocą elementu pomocniczego.

    ⇨ Baterie (4) zostały wymienione i zabezpieczone w komorze na baterie.

Osadzanie wkładki

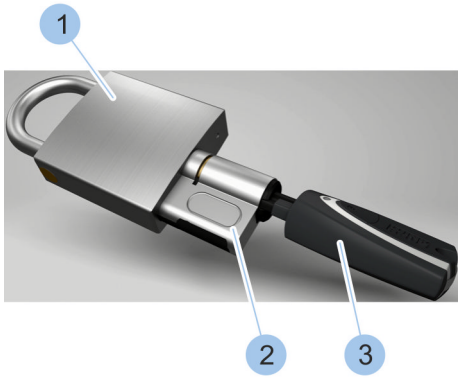

Rys. 101: Osadzanie wkładki

20. Wsunąć wkładkę (2) z włożonym kluczem (3) w kłódkę (1).
21. Aktywować klucz aktywny (3) przez naciśnięcie przycisku.
    - ⇨ Wskaźnik LED klucza aktywnego zaświeci się na zielono i wkładkę będzie można zamknąć.

Montaż śruby mocującej

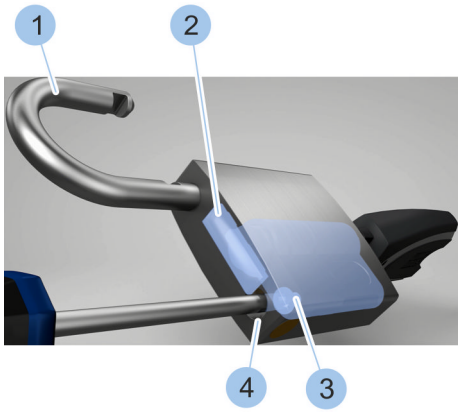

Rys. 102: Przykręcenie śruby mocującej

22. Otworzyć wkładkę.
    - ⇨ Rygiel poprzeczny (2) zwalnia pałąk (1) i zamek otwiera się.
23. Obrócić pałąk (1) do boku.
24. Wprowadzić śrubę mocującą (3) do kanału pałąka (4) i dokręcić.

Zamykanie kłódki

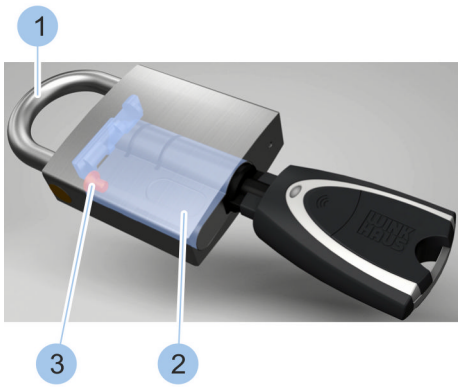

Rys. 103: Zamykanie kłódki

25. Zamknąć pałąk (1).
    - ⇨ Wkładka (2) jest zabezpieczona śrubą mocującą (3) w kłódce.

10 Usuwanie usterek

10.1 Usuwanie usterek podczas zamykania

Opis błędów	Przyczyna	Co robić
Klucz można obrócić tylko o 45°.	Pełne odczytanie klucza nie było możliwe.	Powtórzyć procedurę zamykania. *Rozdział 7 „Zamykanie” na stronie 87*
	Klucz nie ma uprawnień dostępowych.	Spytać administratora o odpowiednie uprawnienia dostępowe.
	Bateria wkładki jest rozładowana.	■ Wymienić baterię we wkładce. – *Rozdział 9.2 „Wymiana baterii” na stronie 98* ■ Zamknąć wkładkę za pomocą funkcji własnego zasilania klucza aktywnego. – *Rozdział 1.2.1.2 „Korzystanie z funkcji własnego zasilania” na stronie 19* ■ Zamknąć wkładkę za pomocą funkcji zewnętrznego zasilania klucza aktywnego. – *Rozdział 1.2.1.3 „Korzystanie z funkcji zewnętrznego zasilania” na stronie 20* ■ Zamknąć wkładkę za pomocą klucza Master.
Wkładka zacina się podczas zamykania.	Bateria we wkładce jest niemal całkowicie rozładowana.	Wymienić baterię we wkładce. ■ *Rozdział 9.2 „Wymiana baterii” na stronie 98*
Nie można wprowadzić klucza do otworu we wkładce.	Otwór we wkładce jest zablokowany.	Ostrożnie wyciągnąć przedmiot pęsetą. Jeśli nie jest to możliwe, skontaktować się ze specjalistyczną firmą.
Nie można zamknąć wkładki.	Bateria wkładki jest rozładowana.	■ Wymienić baterię we wkładce. – *Rozdział 9.2 „Wymiana baterii” na stronie 98* ■ Zamknąć wkładkę za pomocą funkcji własnego zasilania klucza aktywnego. – *Rozdział 1.2.1.2 „Korzystanie z funkcji własnego zasilania” na stronie 19* ■ Zamknąć wkładkę za pomocą funkcji zewnętrznego zasilania klucza aktywnego. – *Rozdział 1.2.1.3 „Korzystanie z funkcji zewnętrznego zasilania” na stronie 20* ■ Zamknąć wkładkę za pomocą klucza Master.

Opis błędów	Przyczyna	Co robić
	Klucz nie ma uprawnień dostępowych.	Spytać administratora o odpowiednie uprawnienia dostępowe.
	Układ elektroniczny we wkładce jest uszkodzony.	Skontaktować się ze specjalistyczną firmą.
	Układ mechaniczny we wkładce jest uszkodzony.	Skontaktować się ze specjalistyczną firmą.
Wkładki nie można włożyć.	Dobrano nieprawidłową wkładkę.	Wybrać pasującą wkładkę. W razie pytań skontaktować się ze specjalistyczną firmą. ■ *Rozdział 4.2 „Ustalenie typu wkładki” na stronie 43* ■ *Rozdział 4.3 „Ustalenie długości wkładki” na stronie 44*
Wkładki nie można zamocować.	Dobrano nieprawidłową wkładkę.	■ Sprawdzić, czy dla potrzeb montażu prawidłowo określono strony A i B wkładki. – *Rozdział 4.3 „Ustalenie długości wkładki” na stronie 44* ■ Wybrać pasującą wkładkę. W razie pytań skontaktować się ze specjalistyczną firmą. – *Rozdział 4.2 „Ustalenie typu wkładki” na stronie 43* – *Rozdział 4.3 „Ustalenie długości wkładki” na stronie 44*
Utracono klucz Master.		Zablokować klucz Master i przygotować zamiennik. ■ *Rozdział 10.2 „Utrata klucza Master” na stronie 114.*

10.2 Utrata klucza Master

Wymagania:

- Utracono klucz Master.
- Dostępny jest klucz aktywny, z którego zostanie wykonany klucz Master.
- Dostępna jest karta aktywacyjna.

Z następujących kluczy można wykonać klucz Master:

- *Nowy klucz aktywny*
- *Klucz aktywny systemu dostępowego*

Wybór klucza aktywnego

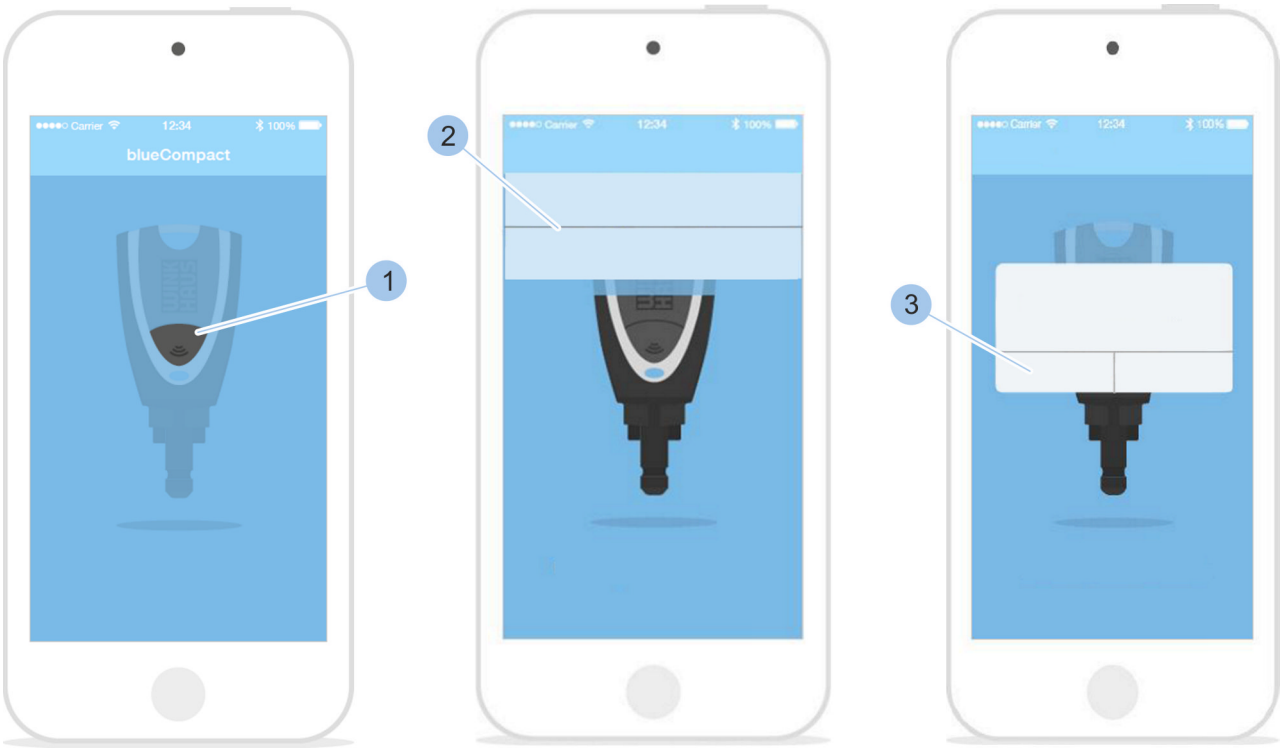

Rys. 104: Aktywowanie klucza

1. Uruchomić aplikację.
   ⇨ Po uruchomieniu na wyświetlaczu pojawi się komunikat o aktywowaniu klucz aktywnego za pomocą przycisku (1).
2. Nacisnąć przycisk (1).
   ⇨ Klucz aktywny został aktywowany i połączony z aplikacją. Można wykonać inicjalizację klucza.

   Gdy rozpoznano więcej niż jeden klucz aktywny, można wybrać żądany klucz aktywny z listy (2).

   W obydwu przypadkach aplikacja rozpozna, że wybrany klucz aktywny nie jest kluczem Master w danym systemie dostępowym.

   Na ekranie wyświetli się pytanie, czy klucz aktywny ma zastąpić dotychczasowy klucz Master.
3. Potwierdzić pytanie przyciskiem *„Tak”* (3).

Wprowadzanie kodu PUK i hasła

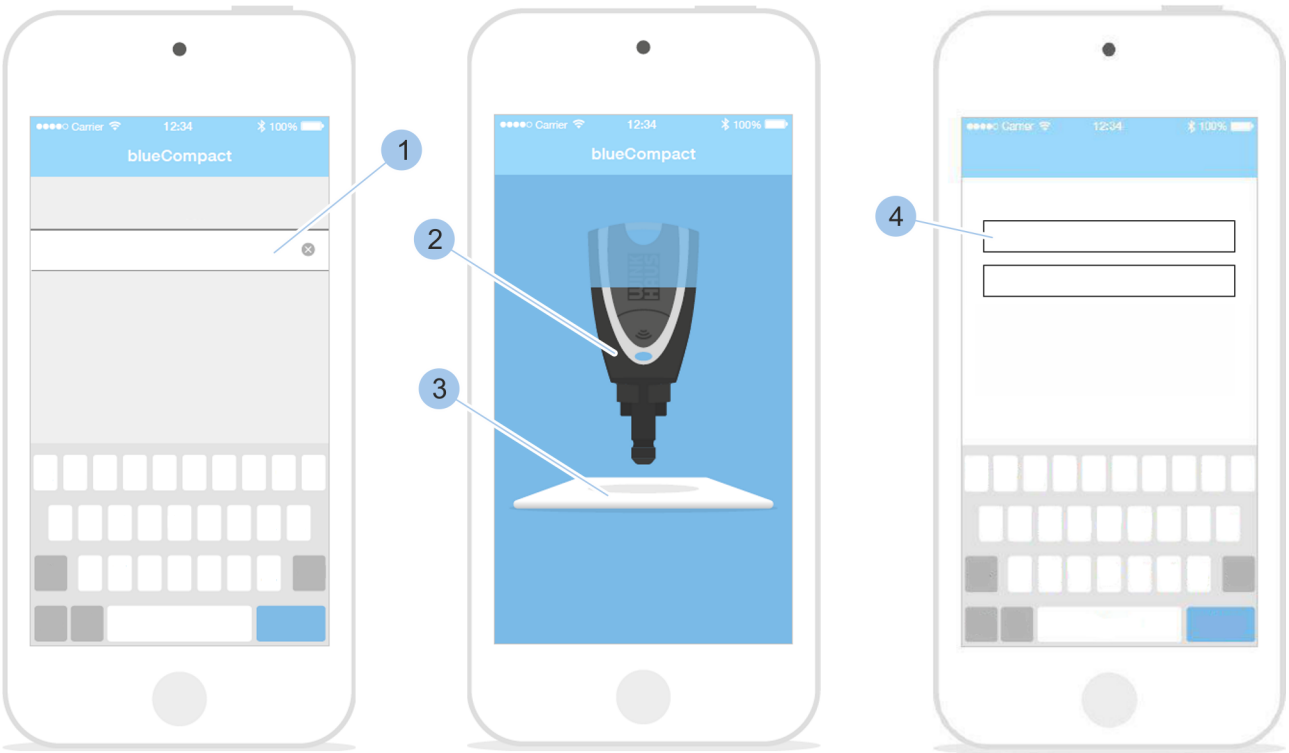

Rys. 105: Wprowadzanie kodu PUK i hasła

4. Wprowadzić kod PUK (1).
   - ⇨ Zostanie udostępniona komunikacja z kluczem aktywnym.
5. Ustawić klucz aktywny (2) na karcie aktywacyjnej (3).
   - ⇨ Zostaną odczytane dane systemu.
6. Zastąpić kod PUK indywidualnym, co najmniej sześcioznakowym hasłem (4).
   - ⇨ Nastąpi rekonstrukcja danych dotyczących systemu dostępowego.

Rekonstruowanie danych

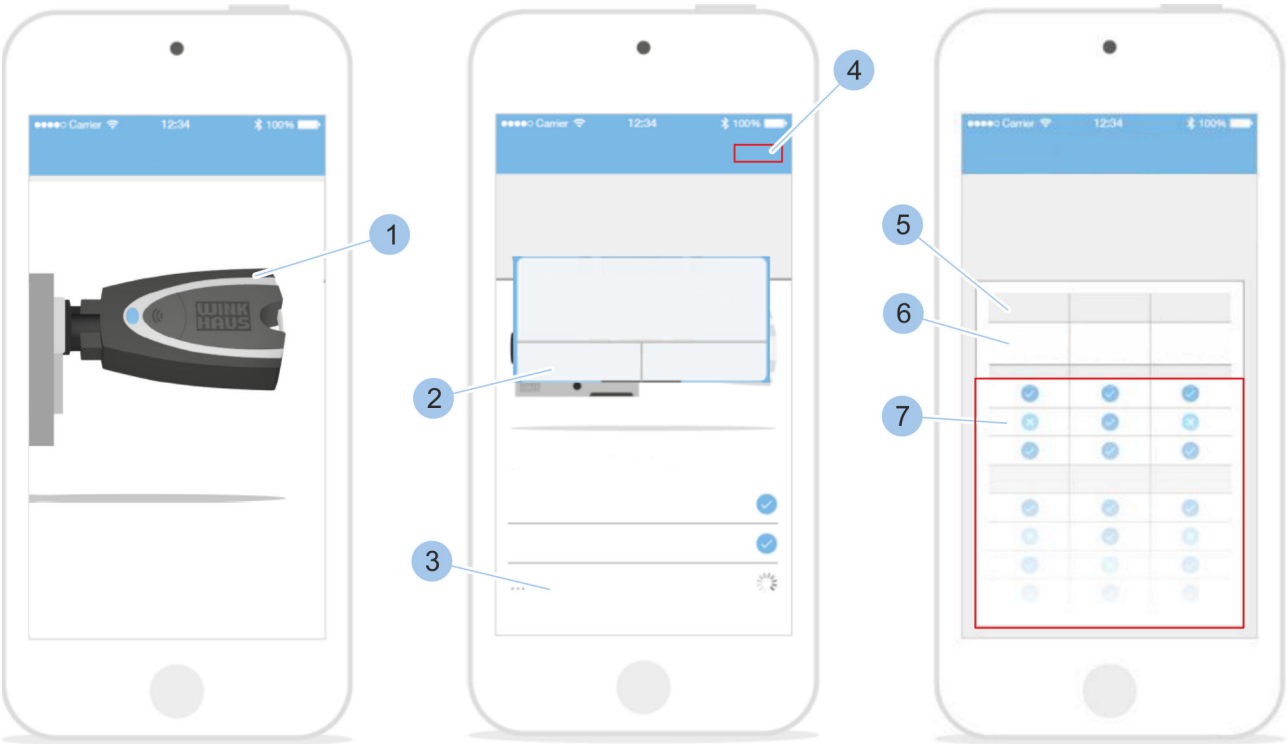

Rys. 106: Rekonstruowanie danych

7.

PORADA!
Ograniczone bezpieczeństwo przeciwwłamaniowe spowodowane przez stary klucz Master z uprawnieniami dostępowymi dla wkładek, które nie zostały powiązane z nowym kluczem Master!

Włożyć nowy klucz Master (1) do wkładki systemowej.

8. Potwierdzić pytanie o przejęciu uprawnień dostępowych przyciskiem *„Tak”* (2) i wybrać opcję *„Wczytaj wkładkę”* (3). Zmienić nazwę wkładki.

   ⇨ Rozpocznie się transfer danych dotyczących uprawnień dostępowych.

9. Wybrać opcję *„Wczytaj wkładkę”* (3) i powtórzyć procedurę dla wszystkich wkładek systemu dostępowego.

10. Potwierdzić wczytanie wszystkich wkładek przyciskiem *„Gotowe”* (4).

    ⇨ Wyświetli się przykładowy plan dostępów z odczytanymi kluczami (6), grupą kluczy (5) i uprawnieniami dostępowymi (7).

> *Klucze będą wyświetlone tylko z identyfikatorem Winkhaus-UID. Informacje dotyczące nazw kluczy i ewentualnych grup kluczy należy pobrać ze starego planu dostępów i na nowo utworzyć.*
>
> *Rozdział 6.7.1 „Ręczne przesyłanie planu dostępów” na stronie 79*

Rys. 107: Zmiana nazwy klucza

11. Wybrać klucz (1).
12. Zmienić nazwę klucza (2).

10.3 Utrata karty aktywacyjnej

Wymagania:

- Utracono kartę aktywacyjna.
- Klucz Master został połączony z aplikacją.

Wyświetlenie kodu domówienia

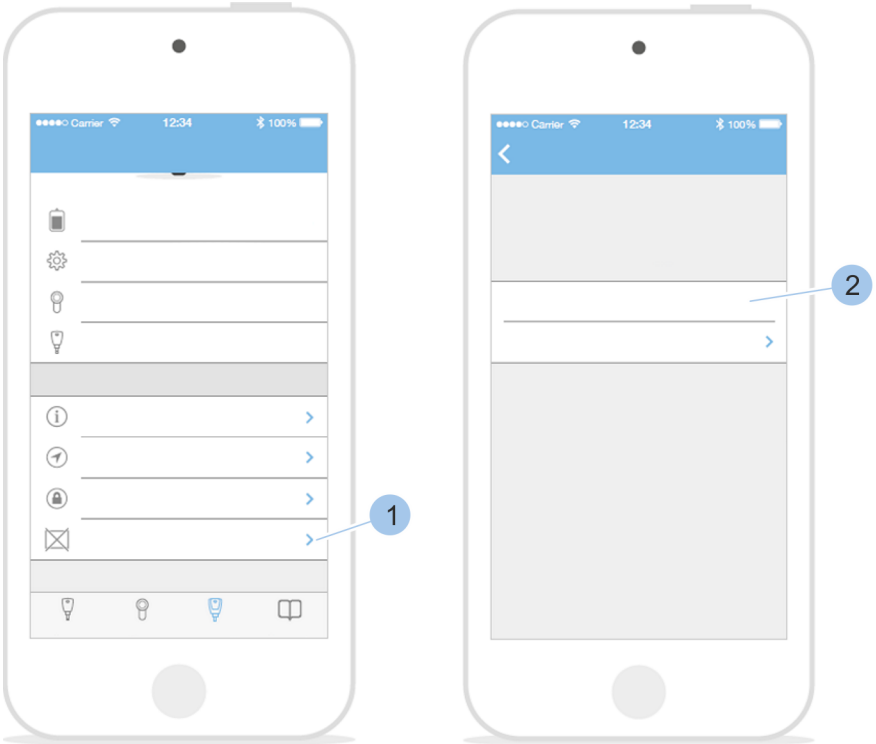

Rys. 108: Wyświetlenie kodu domówienia

1. Menu klucz Master otworzyć.
2. Przewinąć w dół menu.
3. Wybrać opcję *„Zgubiono kartę aktywacyjną”* (1).
   ⇨ Zostanie wyświetlony kod domówień (2). Za pomocą tego kodu domówień (2) można u specjalistycznego sprzedawcy zamówić nową kartę aktywacyjną. Nowa karta aktywacyjna (z nową kartą PUK) zostanie przesłana pocztą.

Wczytanie nowej karty aktywacyjnej

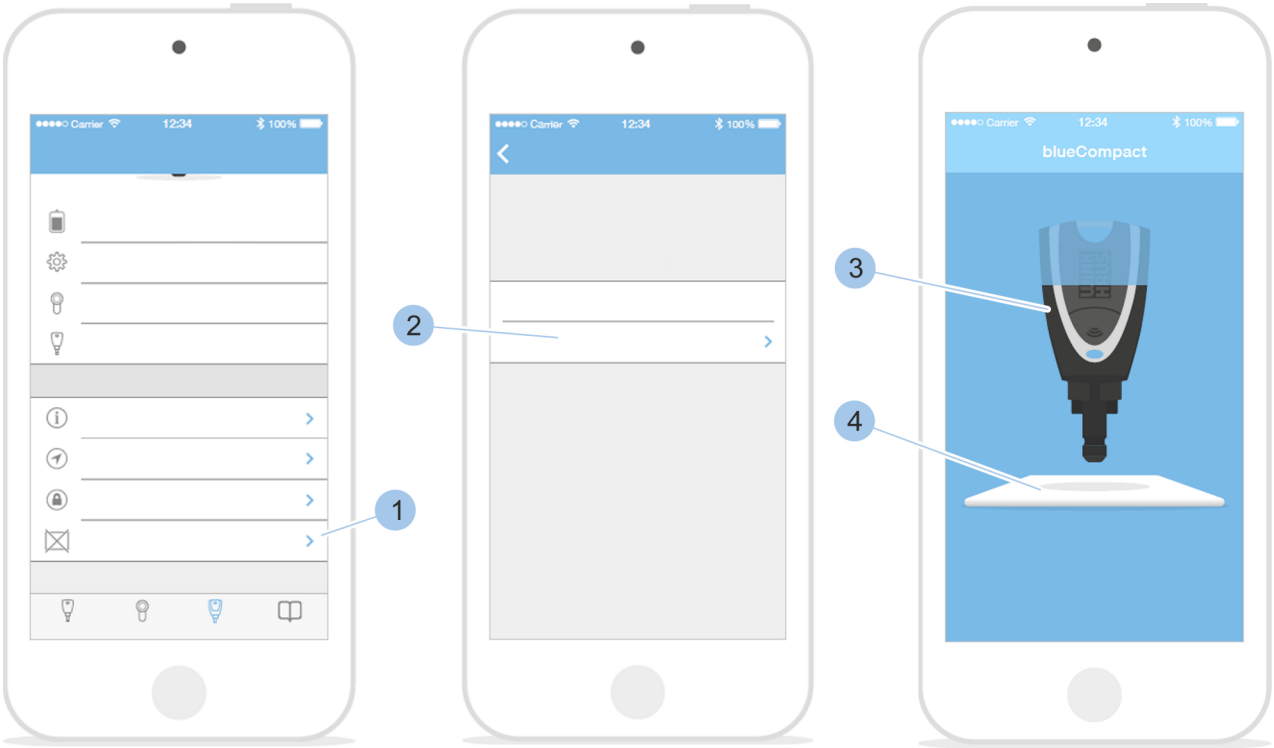

Rys. 109: Wczytanie karty aktywacyjnej

4. Otworzyć *„Menu klucz Master”*.
5. Przewinąć w dół menu.
6. Wybrać opcję *„Zgubiono kartę aktywacyjną”* (1).
7. Wybrać opcję *„Wczytaj nową kartę”* (2).
8. Ustawić klucz Master (3) na nowej karcie aktywacyjnej (4).

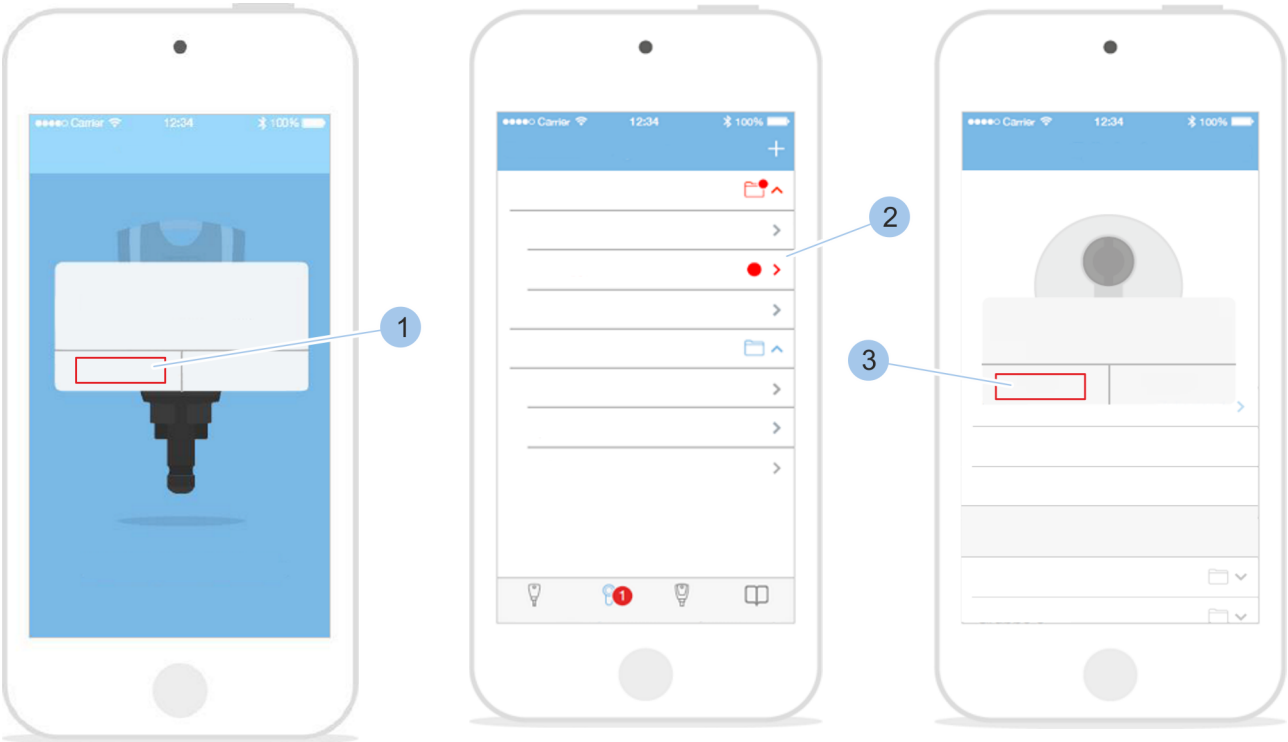

Rys. 110: Aktualizacja wkładki

9. Potwierdzić komunikat przyciskiem *„OK”* (1).
   ⇨ Zostanie wyświetlony przegląd wkładek.
10. Wszystkie wkładki (2) zaznaczone na czerwono należy połączyć z kluczem Master.
11. Potwierdzić komunikat przyciskiem *„OK”* (3).
   ⇨ Nowa karta aktywacyjna została pomyślnie dołączona.

11 Części zamienne i akcesoria

Zestawy części zamiennych

Nazwa	do typu wkładki/ klucza	Nr zamó-wienia
Zestaw do wymiany baterii	■ Typ 01 ■ Typ 02 ■ Typ 04 MK ■ Typ 05 ■ Typ 85	199 219 5
Zestaw do wymiany baterii 21	■ Typ 04 ■ Typ 21 ■ Typ 22	493 423 3

12 Utylizacja

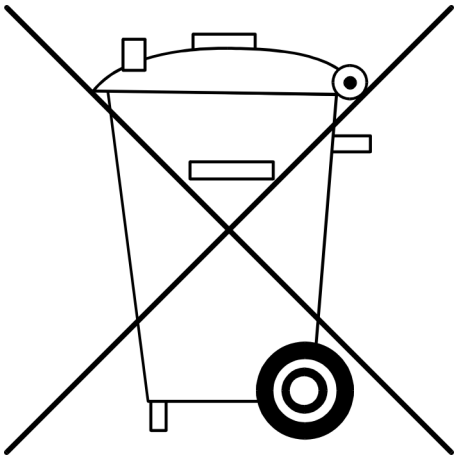

Rys. 111: Demontaż i utylizacja

ŚRODOWISKO!

Szkody środowiskowe spowodowane przez baterie!

Nieprawidłowa utylizacja może spowodować zagrożenie dla środowiska.

- Nie utylizować baterii razem z odpadami komunalnymi!
- Oddać w gminnych punktach zbiórki lub zlecić utylizację firmie specjalistycznej.

Wymagania:

- Wkładka została wymontowana i baterie zostały wyjęte.
  - *Rozdział 4.1 „Demontaż starej wkładki” na stronie 43*
  - *Rozdział 9.2.1 „Wymiana baterii w kluczu aktywnym” na stronie 100* – *Rozdział 9.2.6 „Wymiana baterii w kłódce (typ 85)” na stronie 109*
- Wszystkie komponenty zostały usunięte z systemu dostępowego.

1. Baterie oddać w gminnych punktach zbiórki lub zlecić utylizację firmie specjalistycznej.
2. Wkładki i klucze aktywne przekazać do fachowej utylizacji w punkcie zbiórki zużytego sprzętu elektronicznego.
3. Komponenty bez baterii i zużytego sprzętu elektronicznego utylizować jako odpady komunalne.

13 Parametry techniczne

Klucz aktywny/Master

Bateria	powszechnie dostępna bateria litowa CR 2032-1HFE 3 V
Temperatura robocza	
minimalna	+5°C
maksymalna	+55°C
Temperatura przechowywania	
minimalna	-25°C
maksymalna	+70°C
Stopień ochrony IP	IP 50

Wymiary typ 01 i typ 05

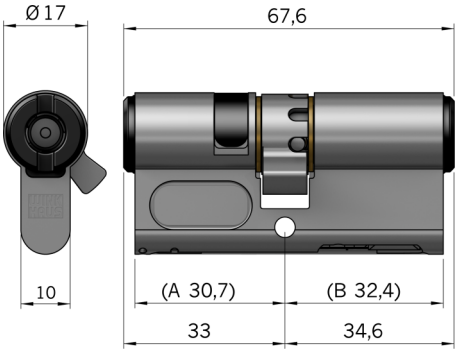

Wymiary	
Długość podstawowa	
zewn. (A)	30,7 mm
wewn. (B)	32,4 mm
Przedłużenie	obustronne, rosnąco co 5 mm
Długość łączna, maks.	180 mm
Pozycje zabieraka przy wyjętym kluczu	8

Bateria	zawarta w zestawie do wymiany baterii: *Rozdział 11 „Części zamienne i akcesoria” na stronie 123*
Temperatura miejsca montażu	
minimalna	+5°C
maksymalna	+55°C
Stopień ochrony IP	IP 54
Klasa środowiskowa VdS	2

Wymiary typ 02

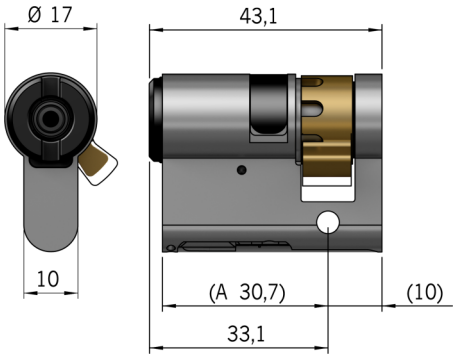

Wymiary	
Długość podstawowa	30,7 mm
Przedłużenie	jednostronne, rosnąco co 5 mm
Długość łączna, maks.	80 mm
Pozycje zabieraka przy wyjętym kluczu	8

Bateria	zawarta w zestawie do wymiany baterii: *Rozdział 11 „Części zamienne i akcesoria” na stronie 123*
Temperatura miejsca montażu	
minimalna	+5°C
maksymalna	+55°C
Stopień ochrony IP	IP 54
Klasa środowiskowa VdS	2

Wymiary typ 04 MK

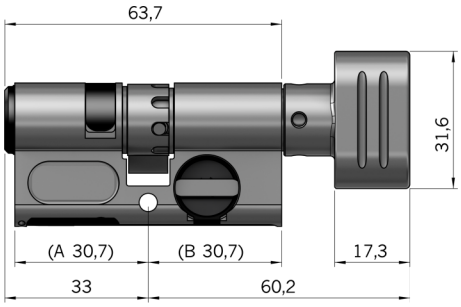

Wymiary	
Długość podstawowa	
zewn. (A)	30,7 mm
wewn. (B)	30,7 mm
Przedłużenie	obustronne, rosnąco co 5 mm
Długość łączna, maks.	180 mm
Pozycje zabieraka przy wyjętym kluczu	8

Bateria	zawarta w zestawie do wymiany baterii: *Rozdział 11 „Części zamienne i akcesoria” na stronie 123*
Temperatura miejsca montażu	
minimalna	+5°C
maksymalna	+55°C
Stopień ochrony IP	IP 54
Klasa środowiskowa VdS	2

Wymiary typ 04

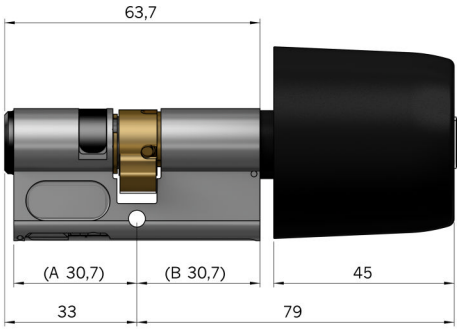

Wymiary	
Długość podstawowa	
zewn. (A)	30,7 mm
wewn. (B)	30,7 mm
Przedłużenie	obustronne, rosnąco co 5 mm
Długość łączna, maks.	180 mm
Pozycje zabieraka przy wyjętym kluczu	8

Bateria	zawarta w zestawie do wymiany baterii: *Rozdział 11 „Części zamienne i akcesoria” na stronie 123*
Temperatura miejsca montażu	
minimalna	-25°C
maksymalna	+65°C
Stopień ochrony IP	IP 54
Klasa środowiskowa VdS	3

Wymiary typ 21

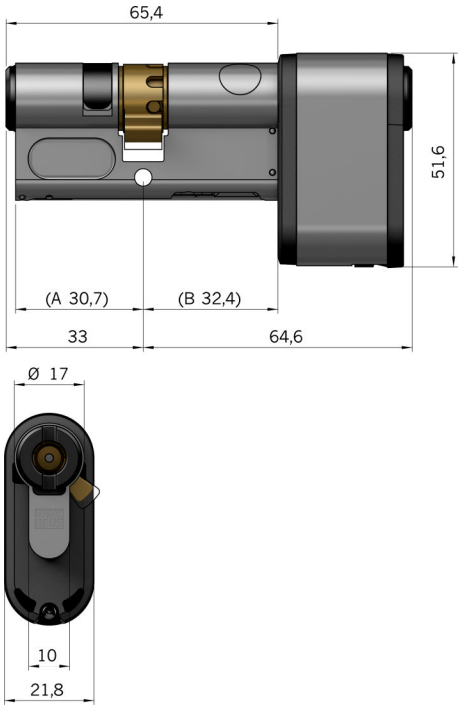

Wymiary	
Długość podstawowa	
zewn. (A)	30,7 mm
wewn. (B)	32,4 mm
Przedłużenie	obustronne, rosnąco co 5 mm
Długość łączna, maks.	180 mm
Pozycje zabieraka przy wyjętym kluczu	8

Bateria	zawarta w zestawie do wymiany baterii: *Rozdział 11 „Części zamienne i akcesoria” na stronie 123*
Temperatura miejsca montażu	
minimalna	-25°C
maksymalna	+65°C
Stopień ochrony IP	IP 67
Klasa środowiskowa VdS	4

Wymiary typ 22

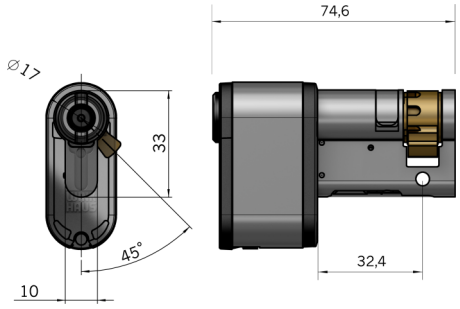

Wymiary	
Długość podstawowa	30,7 mm
Przedłużenie	jednostronne, rosnąco co 5 mm
Długość łączna, maks.	80 mm
Pozycje zabieraka przy wyjętym kluczu	8

Bateria	zawarta w zestawie do wymiany baterii: *Rozdział 11 „Części zamienne i akcesoria” na stronie 123*
Temperatura miejsca montażu	
minimalna	-25°C
maksymalna	+65°C
Stopień ochrony IP	IP 67
Klasa środowiskowa VdS	4

Wymiary typ 85

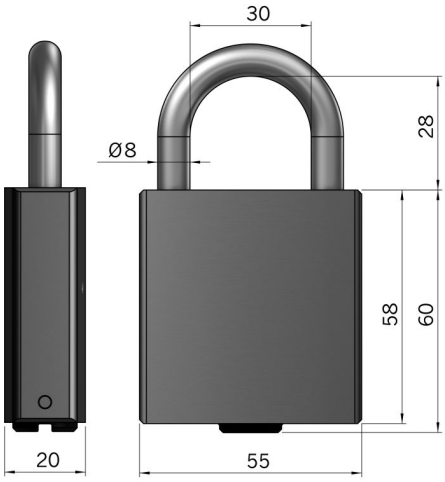

Wymiary	
Wysokość	60 mm
Szerokość	55 mm
Wysokość pałąka w świetle	28 mm

Okres użytkowania baterii

Podane okresy użytkowania baterii odnoszą się do czasu dostępu o długości 5 sekund w temperaturze pokojowej i idealnych warunkach przechowywania. Długość okresu użytkowania baterii może różnić się w zależności od warunków eksploatacyjnych.

Stan baterii w komponencie można ustalić za pomocą aplikacji.

Rozdział 6.4.4 „Kontrola stanu baterii we wkładce” na stronie 70

Klucze aktywne sygnalizują konieczność wymiany baterii dodatkowo za pośrednictwem wskaźnika LED.

Rozdział 1.2.1 „Klucze aktywne” na stronie 16

Okres użytkowania baterii dla typów wkładek

Typ 01	do 10 000 cykli zamknięć lub do 6 lat w trybie czuwania
Typ 02	do 10 000 cykli zamknięć lub do 6 lat w trybie czuwania
Typ 04 MK	do 10 000 cykli zamknięć lub do 6 lat w trybie czuwania
Typ 05	do 10 000 cykli zamknięć lub do 6 lat w trybie czuwania
Typ 85	do 10 000 cykli zamknięć lub do 6 lat w trybie czuwania
Typ 04	do 120 000 cykli zamknięć lub do 10 lat w trybie czuwania
Typ 21	do 120 000 cykli zamknięć lub do 10 lat w trybie czuwania
Typ 22	do 120 000 cykli zamknięć lub do 10 lat w trybie czuwania

Okresy użytkowania baterii dla kluczy

Klucz aktywny/ Master	30 000 cykli zamknięć w razie użytku jako klucz użytkownika lub do 4 lat w trybie czuwania

Klasa odporności ogniowej

Wkładki systemu dostępowego nadają się do montażu w drzwiach przeciwpożarowych o klasie odporności T30–T90.

Normy

Systemy dostępowe firmy Winkhaus są projektowane i produkowane zgodnie z obowiązującymi normami europejskimi dotyczącymi systemów kontroli dostępu.

Norma	Krótki opis
EN 50133-1	Wymagania funkcjonalne
EN 50133-7	Zasady projektowania

14 Skorowidz

A

Adapter 22
Administrator 30
Akcesoria 123
Aktualizacje
klucz aktywny 90
Wkładka 93
Aktualizacje oprogramowania
klucz aktywny 90
Wkładka 93
wykonywanie 89
Aplikacja
instalowanie 57
logowanie 61

B

Baterie 31
przechowywanie 36
utylizacja 125
Bezpieczeństwo 27
Bezpieczeństwo przeciwwłamaniowe 40, 44
nieaktualne oprogramowanie 89
blueCompact 3
Bluetooth 3

C

Części zamienne 123
Czyszczenie 97

D

Drzwi ewakuacyjne 29
Drzwi przeciwpożarowe 28
Dział obsługi klientów 3

F

Funkcja klucza użytkownika 18
Funkcja własnego zasilania 19
Funkcja zewnętrznego zasilania 20

G

Grupa docelowa 6

I

Infolinia 3
Instalacja 57
Instrukcja krokowa 6
Instrukcja wideo 6
Instrukcje 6

K

Karta aktywacyjna 15, 22
utrata 119
wczytanie 119
Karta PUK 15, 23
Klasa odporności ogniowej 133
Klucz aktywny 15, 16
Klucz Master 15, 20, 59
utrata 114
Klucz pasywny 15, 21
Klucze
czyszczenie 97
definiowanie nazwy 64
dodawanie 62
identyfikowanie 65
usuwanie 66
zarządzanie 64
Kłódka 26
Komponenty 15
Konserwacja 97
Kontakt 3
Kontrola opakowania 35
Kontrolowanie stanu baterii 17, 70

L

Logowanie 61

M

Materiał opakowaniowy 35
Montaż
Drzwi ewakuacyjne 29
Drzwi przeciwpożarowe 28
Montaż wkładki
Typ 01 50
Typ 02 50
Typ 04 50
Typ 04 MK 50
Typ 05 50
Typ 21 53
Typ 22 53

N

Niebezpieczeństwo włamania 34
Niewłaściwe użycie 27

O

Objaśnienie pojęć 42
Odpowiedzialność administratora 30
Okres użytkowania baterii 133
Klucze 133
Typy wkładek 133
Opis działania
Adapter 22
Karta aktywacyjna 22
Karta PUK 23
Klucz aktywny 16
Klucz Master 20
Klucz pasywny 21

Wkładka 23
Otwieranie 87
Oznakowanie na opakowaniu 35

P

Parametry techniczne 127
Plan dostępów
przesyłanie 77
ręczne przesyłanie 79
wywołanie 77
Podłączenie do systemów alarmowych . . . 30
Postępowanie z materiałem opakowaniowym 35
Półwkładka 25
Przechowywanie 35, 36
Przegląd 15
Przekazywanie zdalnych uprawnień 81
Przypomnienie o zmianie planu dostępów 80

R

Rozpakowywanie 35

S

Skrócona instrukcja obsługi 15
Smartfony 3
Stara wkładka
montaż 47
wymontowanie 43
Sygnały wskaźnika LED 17
Symbole w instrukcji 5
System operacyjny 3
Systemy alarmowe 30
Szkody rzeczowe 32, 39, 49, 97
nieprawidłowa wymiana baterii 98

T

Transport 35
Typy wkładek 23

U

Uprawnienia dostępowe
anulowanie 71
przypisywanie 71
Ustalenie długości wkładki 44
Ustalenie typu wkładki 43
Usterki 113
Utrata karty aktywacyjnej 119
Utrata klucza Master 114
Utylizacja 125

W

Wadliwe działanie 40
Widok drzwi 42
Wielopunktowe zamki antypaniczne 29
Wkładka 15, 23
dodawanie 67
identyfikowanie 68
Kontrolowanie stanu baterii 70
testowanie 97
usuwanie 73
wybór 39
zmiana nazwy 68
Wkładka dwustronna 24
Wkładka z gałką 25
Właściciel 30
Wprowadzenie 3
Wskaźnik LED 17
Wymagana wiedza 6
Wymagane umiejętności 6
Wymiana baterii 98
klucz aktywny 100
Klucz Master 100
Kłódka 110
Typ 01 101
Typ 02 102
Typ 04 104
Typ 04 MK 101
Typ 05 101
Typ 21 107
Typ 22 107
Wymiary 127
Wywołanie ekranu informacji o systemie . 77

Z

Zagrożenia dla ludzi 31
Zamykanie 87
Zamykanie na klucz 87
Zastosowanie 27
Zastosowanie zgodne z przeznaczeniem . 27
Zdarzenia dostępowe
przesyłanie 74
wyświetlanie 74
Zestaw aktywacyjny 15
Zestawienie komponentów 15
Zmiana planu dostępów 80

Dodatek

A Deklaracja zgodności

CE – Konformitätserklärung

gemäß dem Gesetz über Funkanlagen und
Telekommunikations-Endeinrichtungen (FTEG)
und der Richtlinie 1999/5/EG (R&TTE)

Aug. Winkhaus GmbH & Co. KG erklärt, dass das elektronische Schließsystem **blueCompact**

mit den Komponenten Schließzylinder, Schlüssel BO N und aktivem Schlüssel BOA

als Funkanlage der Geräteklasse 1
und dem Verwendungszweck RFID-Anwendung

bei bestimmungsgemäßer Verwendung den grundlegenden Anforderungen des § 3 und den übrigen einschlägigen Bestimmungen des FTEG (Artikel 3 der R&TTE) entspricht.

Angewendete harmonisierte Normen

in Bezug auf Gesundheit und Sicherheit
gemäß § 3 (1) 1, Artikel 3 (1) a):
EN 60950 – 1:2006
EN 60950 – A11:2009, A1:2010, A12:2011, A2:2013
EN 50364:2010
EN 62479:2010

in Bezug auf die elektromagnetische Verträglichkeit
gemäß § 3 (1) 2, Artikel 3 (1) b):
ETSI EN 301 489-3 V1.4.1
ETSI EN 301 489-1 V1.9.2
ETSI EN 300 328 V1.8.1

in Bezug auf die Luftschnittstelle bei Funkanlagen
gemäß § 3 (2), Artikel 3 (2):
ETSI EN 300 330-1 V1.7.1
ETSI EN 300 330-2 V1.5.1
ETSI EN 300 328 V1.81

Aug. Winkhaus GmbH & Co. KG
Hessenweg 9
D-48157 Münster
(Hersteller)

Münster, 7. Mai 2015

ppa. Ralf Münker
Technischer Leiter

ppa. Alfred Dinkelborg
Bereichsleiter Produktmanagement

Aug. Winkhaus GmbH & Co. KG

Hessenweg 9
48157 Münster
Niemcy
+49 251 4908-0
+49 251 4908-145

www.winkhaus.pl